DE SOMcom2
Artikelnr. S10696

Technische Daten

Funkfrequenz	868,95 MHz
Funkkanäle	2
Nennspannungsbereich	AC/DC 12 - 24 Volt ±20%
Temperaturbereich	-20 °C bis +70 °C
max. Stromaufnahme bei	80 mA, DC 12 V
max. Stromaufnahme bei	175 mA, AC 24 V
Ausgang potentialfreier Relaiskontakt	
Schaltleistung (ohmsche Last)	1,0 A, AC/DC 30 V
Einsatzbereich	trockene, allseitig umschlossene Räume
Speicherplätze	
Standard	40 Funkbefehle
mit Memo **(D)***	450 Funkbefehle
Abmessungen	109 x 40 x 32 mm
Gewicht	ca. 55 g
Lernmodus	manuell über Lerntaste oder per Funk.
Betriebsarten	
Standard	Tastbetrieb Definiert EIN Definiert AUS
Einstellbar über SOMLink	Schaltbetrieb

* Zubehör, nicht im Lieferumfang enthalten!

HINWEIS !
Der Empfänger ist SOMlink - kompatibel!

Sicherheitshinweise

- Das Öffnen des Gerätes ist strikt untersagt und führt zum Verlust der Gewährleistungsansprüche.
- Defekte Geräte nur durch einen vom Hersteller autorisierten Fachmann reparieren lassen.
- Zum sicheren Betrieb müssen die örtlich für diese Anlage geltenden Sicherheitsbestimmungen eingehalten werden! Auskünfte erteilen E-Werke, VDE und Berufsgenossenschaften.
- Der Funkempfänger muss jederzeit frei zugänglich sein.

Bestimmungsgemäße Verwendung

- Die Fernsteuerung von Anlagen mit Unfallrisiko darf nur bei direktem Sichtkontakt erfolgen!
- Die Fernsteuerung von Geräten und Anlagen mit erhöhtem Unfallrisiko (z.B. Krananlagen) ist verboten!
- Die Fernsteuerung ist nur für Geräte und Anlagen zulässig, bei denen eine Funktionsstörung im Handsender oder Funkempfänger keine Gefahr für Personen, Tiere oder Sachen ergibt oder dieses Risiko durch andere Sicherheitseinrichtungen abgedeckt ist.
- Der Betreiber genießt keinerlei Schutz vor Störungen durch andere Fernmeldeanlagen und Endeinrichtungen (z.B. auch durch Funkanlagen, die ordnungsgemäß im gleichen Frequenzbereich betrieben werden).
- Maximale Kabellänge an allen Anschlüssen 3 m.
- Nach einer Netzunterbrechung (z.B. Stromausfall) setzt der Funkempfänger alle Ausgänge auf AUS. Eine angesteuerte Alarmanlage nach einer Netzunterbrechung neu einschalten oder über eine Pufferbatterie absichern.

Anschlüsse und Funktionselemente

A	potentialfreie Relaiskontakte, zulässiger Kabelquerschnitt max. 1,5 mm² Spannungsversorgung A.1 AC/DC 12 - 24 Volt A.2 Masse Relaiskontakt R1/Kanal 1 A.3 A.4 Relaiskontakt R2/Kanal 2 A.5 A.6
B	Taste: Versetzt den Funkempfänger in den Lern-, Lösch- oder Normalbetrieb.
C	LEDs: Zeigen an, welcher Kanal gewählt wurde C.1 Relaiskontakt R1/Kanal 1 C.2 Relaiskontakt R2/Kanal 2
E	Handsendertaste: Sendet einen Befehl an den Funkempfänger.

Mögliche LED-Zustände am Empfänger (C.1 & C.2)

- Leuchten
- Blitzen
- Blinken
- invertiert Blitzen (HFL)

Bedeutung der LED-Farben

- Orange = Relais geschaltet
- Grün = Lernmodus
- Rot = Löschmodus

Sender einlernen

HINWEIS !
Der Sender der eingelernt werden soll, muss sich während des Einlernvorganges nahe am Empfänger befinden!

HINWEIS !
Die Betriebsart Schaltbetrieb ist nur über SOMLink zu aktivieren!

HINWEIS !
Im Folgenden wird das Einlernen und Löschen beispielhaft für Funkkanal 1 beschrieben. Um die selben Vorgänge für Funkkanal 2 durchzuführen, wie folgt vorgehen:

1. Taste **(B)** einmal kurz drücken.
   ➔ LED **(C.1)** leuchtet grün.
2. Taste **(B)** loslassen.
   ➔ LED **(C.1)** erlischt.
3. Jetzt Taste (B) erneut, dieses Mal entsprechend der gewünschten Beschreibung, drücken.
   ➔ Funkkanal 2 ist aktiviert.
   ➔ Die beschriebenen Reaktionen der LED gelten nun für die LED **(C.2)**.

Tastbetrieb

1. Taste **(B)** kürzer als 5 Sekunden drücken bis LED **(C.1)** grün leuchtet.
2. Taste **(B)** loslassen.
   ➔ Wird innerhalb von weiteren 30 Sekunden kein Befehl gesendet, schaltet der Funkempfänger in Normalbetrieb
   ➔ Lernbetrieb unterbrechen: Taste **(B)** erneut drücken, LED **(C.1)** erlischt.
3. Gewünschte Sendertaste **(E)** so lange drücken, bis LED **(C.1)** schnell blinkt und erlischt.
   ➔ - Einlernen beendet.

Weitere Sender einlernen, die Punkte 1 - 3 wiederholen.

Definiert AUS

Dieser Befehl schaltet das eingelernte Gerät nur aus.

1. Taste **(B)** zwischen 5 und 10 Sekunden drücken bis LED **(C.1)** grün blitzt.
2. Taste **(B)** loslassen.
   ➔ Wird innerhalb von 30 Sekunden kein Befehl gesendet, schaltet der Funkempfänger in Normalbetrieb
   ➔ Lernbetrieb unterbrechen: Taste **(B)** erneut drücken, LED **(C.1)** erlischt.
3. Gewünschte Sendertaste **(E)** so lange drücken, bis LED **(C.1)** schnell blinkt und erlischt
   ➔ Einlernen beendet.

Definiert EIN

Dieser Befehl schaltet das eingelernte Gerät nur ein.

1. Taste **(B)** zwischen 10 und 15 Sekunden drücken bis LED **(C.1)** grün blinkt.
2. Taste **(B)** loslassen.
   ➔ Wird innerhalb von 30 Sekunden kein Befehl gesendet, schaltet der Funkempfänger in Normalbetrieb
   ➔ Lernbetrieb unterbrechen: Taste **(B)** erneut drücken, LED **(C.1)** erlischt.
3. Gewünschte Sendertaste **(E)** so lange drücken, bis LED **(C.1)** schnell blinkt und erlischt
   ➔ Einlernen beendet.

Einlernen per Funk (HFL)

Funktion

Ein bereits eingelernter Handsender kann den Empfänger per Funk in den Lernbetrieb versetzen. So können weitere Handsender eingelernt werden, ohne dass die Taste **(B)** am Empfänger betätigt werden muss. Die Tastenbelegung des Handsenders A (der den Empfänger aktiviert hat), wird auch für den einzulernenden Handsender (B) verwendet. Beide Handsender müssen sich dabei in Reichweite des Funkempfängers befinden

HINWEIS !
Einlernen per Funk ist nur bei identischen Handsendern möglich!

Ablauf

1. Taste **(1+2)** des bereits eingelernten Handsenders **A** für 3 - 5 Sekunden drücken bis LEDs **(C.1 und C.2)** am Empfänger grün invertiert blitzen.
2. Tasten **(1+2)** loslassen.
   ➔ Wird innerhalb von weiteren 30 Sekunden kein Befehl gesendet, schaltet der Funkempfänger in Normalbetrieb.
3. Beliebige Taste am neuen Handsender **B** drücken
   ➔ LEDs **(C.1 und C.2)** am Empfänger blinken schnell und erlöschen.
   ➔ Befehle und Tastenbelegung von Handsender **B** und Handsender **A** sind jetzt identisch.

Betrieb

Tastbetrieb

1. Sendertaste **(E)** kurz drücken.
   ➔ LED **(C.1 oder C.2)** leuchtet für die Dauer des Tastendruckes orange.
   ➔ Der Empfänger bekommt einen Impuls und leitet ihn an das angeschlossene Gerät weiter.

Ausschalten

1. Sendertaste **(E)**, die für das definierte Ausschalten eingelernt wurde, kurz drücken.
   ➔ LED **(C.1 oder C.2)** erlischt.
   ➔ Angeschlossenes Gerät wird ausgeschaltet.
   ➔ Wenn das Gerät bereits ausgeschaltet ist, hat das Drücken der Taste keine Auswirkung.

Einschalten

1. Sendertaste **(E)**, die für das definierte Einschalten eingelernt wurde, kurz drücken.
   ➔ LED **(C.1 oder C.2)** leuchtet orange.
   ➔ Angeschlossenes Gerät wird eingeschaltet.
   ➔ Wenn das Gerät bereits eingeschaltet ist, hat das Drücken der Taste keine Auswirkung.

Sendertaste aus Funkkanal löschen

1. Funkkanal mit Taste **(B)** wählen und zwischen 15 und 20 Sekunden gedrückt halten bis LED **(C.1)** rot blitzt.
2. Taste **(B)** loslassen.
   ➔ Löschbetrieb unterbrechen: Taste **(B)** drücken, LED **(C.1)** erlischt.
   ➔ Wird innerhalb von 30 Sekunden kein Befehl gesendet, schaltet der Funkempfänger in Normalbetrieb
3. Taste am Sender drücken, deren Befehl im Funkempfänger gelöscht werden soll.
   ➔ LED **(C.1)** blinkt schnell - Löschen beendet.
   ➔ Funkempfänger schaltet in Normalbetrieb - Löschen beendet.

Sender aus Funkempfänger löschen

1. Taste **(B)** zwischen 20 und 25 Sekunden drücken bis LED **(C.1)** rot blinkt.
2. Taste **(B)** loslassen.
   ➔ Löschbetrieb unterbrechen: Taste **(B)** drücken, LED **(C.1)** erlischt.
   ➔ Wird innerhalb von 30 Sekunden kein Befehl gesendet, schaltet der Funkempfänger in Normalbetrieb
3. BeliebigeTaste des Senders drücken, der aus dem Speicher des Empfängers gelöscht werden soll.
   ➔ Funkempfänger löscht den Sender LED **(C.1)** blinkt schnell.
   ➔ Funkempfänger schaltet in Normalbetrieb - Löschen beendet.

Funkkanal löschen

HINWEIS !
Diese Aktion kann nicht abgebrochen werden!

1. Zu löschenden Funkkanal mit Taste **(B)** auswählen und die Taste **(B)** 25 - 30 Sekunden drücken, bis die LED für den ausgewählten Kanal **(C.1 oder C.2)** rot leuchtet.
2. Taste **(B)** loslassen.
   ➔ Kanal wird aus dem Funkempfänger gelöscht
   ➔ Empfänger schaltet in den Normalbetrieb - Löschen beendet

Speicher des Funkempfängers löschen

HINWEIS !
Diese Aktion kann nicht abgebrochen werden!

Geht ein Sender verloren, muss aus Sicherheitsgründen der Funkempfänger gelöscht werden! Danach alle Sender neu einlernen.

1. Taste **(B)** länger als 30 Sekunden drücken bis LEDs **(C.1 und C.2)** gleichzeitig rot blinken
2. Taste **(B)** loslassen.
   ➔ Funkempfänger löscht den Speicher.
   ➔ Funkempfänger schaltet in Normalbetrieb - Löschen beendet.

Statusabfrage

Der Empfänger kann den aktuellen Status der Relais an den Sender zurückmelden. Die LED des Senders gibt den Status dann wie folgt wieder:

HINWEIS !
Die Statusabfrage ist nur mit einem Sender möglich, der diese Funktion ebenfalls unterstützt!

LED des Senders leuchtet grün	Relais offen
LED des Senders blinkt rot	Relais geschlossen

Störungshilfe

LEDs (C.1 und C.2) blinken rot:
Es wird versucht mehr als 40 bzw. mehr als 450 Speicherplätze auf dem Funkempfänger zu einzulernen.
(Das Zubehörteil Memo erweitert die Speicherkapazität von 40 auf 450 Befehle. Alle auf dem Empfänger gespeicherten Senderbefehle werden beim Aufstecken des Memos auf diesen übertragen und anschließend vom internen Speicher des Empfängers gelöscht. Eine Rückübertragung vom Memo auf den internen Speicher ist nicht möglich!)
LED **(C.1 oder C.2)** leuchten:
Lernbetrieb, Funkempfänger wartet auf einen Funkbefehl eines Handsenders.

Vereinfachte Konformitätserklärung

Hiermit erklärt die SOMMER Antriebs- und Funktechnik GmbH, dass der Funkanlagentyp SOMcom2 der Richtlinie 2014/53/EU entspricht. Der vollständige Text der EU-Konformitätserklärung ist unter der folgenden Internetadresse verfügbar:

www.som4.me/mrl

Entsorgung

Die jeweiligen Ländervorschriften beachten.

EN SOMcom2
Article no. S10696

Technical data

Radio frequency	868.95 MHz
Radio channels	2
Rated voltage range	AC/DC 12 – 24 volt ±20%
Temperature range	–20 °C to +70 °C
Max. power consumption at	80 mA, DC 12 V
Max. power consumption at	175 mA, AC 24 V
Output potential-free relay contact	
Switching capacity (resistance load)	1.0 A, AC/DC 30 V
Area of application	Dry rooms enclosed on all sides
Memory slots	
Standard	40 radio commands
With Memo **(D)***	450 radio commands
Dimensions	109 x 40 x 32 mm
Weight	approx. 55 g
Learn mode	Manual with learn button or by radio
Operating modes	
Standard	Button operation Defined ON Defined OFF
Can be set via SOMlink	Switching mode

* Accessories not included in the scope of delivery.

NOTE!
The receiver is SOMlink-compatible.

Safety instructions

- Opening the device is strictly prohibited and will cause loss of any claims for warranty service.
- Have faulty devices repaired by a technician authorised by the manufacturer.
- The local safety regulations for the system must be observed to ensure safe operation. Information is available from electrical utility companies, VDE (Association for Electrical, Electronic & Information Technologies) and professional associations.
- The radio receiver must be accessible at all times.

Intended use

- Systems that pose an accident risk should not be operated by remote control unless the complete range of movement of the system is visible to the user.
- Remote control of devices and systems with increased accident risk (e.g. hoists) is prohibited.
- The remote control must only be used for devices and systems in which radio interference in the transmitter or receiver will not endanger people, animals or objects, or the risk is reduced by other safety devices.
- The operator of the radio system does not have any protection from interference from other telecommunications systems or terminal equipment (e.g. including other radio systems legally operated in thesame frequency band).
- Maximum cable length at all connections 3 m.
- The radio receiver sets all outputs to OFF after a power interruption. Switch on an actuated alarm system again after a power interruption or use a backup battery.

Connections and function elements

A	potential-free relay contacts, approved wiring cross-section: max. 1.5 mm² Power supply A.1 AC/DC 12–24 volt A.2 Earth Relay contact R1 / channel 1 A.3 A.4 Relay contact R2 / channel 2 A.5 A.6
B	Button: Sets the radio receiver to learn, delete or normal mode.
C	LEDs: Show which channel has been selected. C.1 Relay contact R1 / channel 1 C.2 Relay contact R2 / channel 2
E	Hand-held transmitter button: Sends a command to the radio receiver.

Possible LED states on the receiver (C.1 & C.2)

- Lights up
- Flashes
- Blinks
- Inverted fast flashes (HFL)

Meaning of LED colours

- Orange = relay switched
- Green = programming mode
- Red = delete mode

Programming the transmitter

NOTE!
The transmitter that is to be programmed must be located near the receiver during the programming process.

NOTE!
Only activate the switching operating mode via SOMLink!

NOTE!
Programming and deleting are described in the following using radio channel 1 as an example. To perform the same processes for radio channel 2, do the following:

1. Press button **(B)** once briefly.
   ➔ LED **(C.1)** lights up green.
2. Release button **(B)**.
   ➔ LED **(C.1)** goes out.
3. Now press button (B) again, this time in accordance with the desired description.
   ➔ Radio channel 2 is activated.
   ➔ The LED reactions described now apply for LED **(C.2)**

Pulse mode

1. Hold button **(B)** for less than 5 seconds until LED **(C.1)** lights up green.
2. Release button **(B)**.
   ➔ If a command is not transmitted within another 30 seconds, the radio receiver switches over to normal mode.
   ➔ To interrupt teach-in mode: Press button **(B)** again, LED **(C.1)** goes out.
3. Press and hold the desired transmitter button **(E)** until LED **(C.1)** flashes quickly and goes out.
   ➔ Programming is finished.

Repeat steps 1 to 3 to program additional transmitters.

Defined OFF

This command only switches the programmed device off.

1. Press and hold button **(B)** for 5 to 10 seconds until LED **(C.1)** flashes green.
2. Release button **(B)**.
   ➔ If a command is not transmitted within 30 seconds, the radio receiver switches over to normal mode.
   ➔ To interrupt teach-in mode: Press button **(B)** again, LED **(C.1)** goes out.
3. Press and hold the desired transmitter button **(E)** until LED **(C.1)** flashes quickly and goes out.
   ➔ Programming is finished.

Defined ON

This command only switches the programmed device on.

1. Press and hold button **(B)** for 10 to 15 seconds until LED **(C.1)** flashes green.
2. Release button **(B)**.
   ➔ If a command is not transmitted within 30 seconds, the radio receiver switches over to normal mode.
   ➔ To interrupt teach-in mode: Press button **(B)** again, LED **(C.1)** goes out.
3. Press and hold the desired transmitter button **(E)** until LED **(C.1)** flashes quickly and goes out.
   ➔ Programming is finished.

Teach-in by radio (HFL)

Function

Each transmitter that has already been programmed in can put the radio receiver into programming mode by radio. This allows additional transmitters to be programmed without requiring the button **(B)** to be pressed on the receiver. The button assignment on transmitter A (which activated the receiver) is also used for transmitter (B) which needs to be programmed. Both transmitters have to be located in the range of the radio receiver.

NOTE!
Only identical transmitters can be programmed by radio!

Procedure

1. Press and hold buttons **(1+2)** of the previously programmed transmitter **A** for 3 - 5 seconds until LEDs **(C.1 und C.2)** on the receiver quickly flash inverted green.
2. Release buttons **(1+2)**.
   ➔ If a command is not transmitted within another 30 seconds, the radio receiver switches over to normal mode.
3. Press any button on the new transmitter **B**.
   ➔ LEDs **(C.1 and C.2)** on the receiver flash quickly and go out.
   ➔ Commands and key assignment on transmitter **B** and transmitter **A** are now identical.

Operation

Pulse mode

1. Press transmitter key **(E)** briefly.
   ➔ LED **(C.1 or C.2)** lights up orange as long as the button is pressed.
   ➔ The receiver receives an impulse and forwards it to the connected device.

Switch off

1. Briefly press transmitter key **(E)**, which was programmed for the defined shut down.
   ➔ LED **(C.1 oder C.2)** goes out.
   ➔ Connected device is switched off.
   ➔ If the device is already switched off, pressing the key has no effect.

Switch on

1. Briefly press transmitter key **(E)**, which was programmed for the defined switch on.
   ➔ LED **(C.1 oder C.2)** lights up orange.
   ➔ Connected device is switched on.
   ➔ If the device is already switched on, pressing the key has no effect.

Deleting a transmitter button from the radio channel

1. Select the radio channel with button **(B)** and keep it pressed for 15 to 20 seconds until LED **(C.1)** flashes red.
2. Release button **(B)**.
   ➔ Cancel delete mode: Press button **(B)**, LED **(C.1)** goes out.
   ➔ If a command is not transmitted within 30 seconds, the radio receiver switches over to normal mode
3. Press button on transmitter for which the command should be deleted in the radio receiver.
   ➔ LED **(C.1)** flashes quickly - delete complete.
   ➔ Radio receiver switches to normal mode - delete complete.

Delete transmitter from radio receiver

1. Press and hold button **(B)** for 20 to 25 seconds until LED **(C.1)** flashes red.
2. Release button **(B)**.
   ➔ Cancel delete mode: Press button **(B)**, LED **(C.1)** goes out.
   ➔ If a command is not transmitted within 30 seconds, the radio receiver switches over to normal mode.
3. Press the button on the transmitter corresponding to the receiver memory slot that is to be deleted.
   ➔ Radio receiver deletes the transmitter, LED **(C.1)** flashes quickly.
   ➔ Radio receiver switches to normal mode - delete complete.

Delete radio channel

NOTE!
This action cannot be interrupted!

1. Select the radio channel to be deleted with button (B) and hold button (B) pressed for 25 - 30 seconds until the LED for the selected channel (C.1 or C.2) lights up red.
2. Release button **(B)**.
   ➔ The channel is deleted from the radio receiver.
   ➔ Receiver switches to normal mode - delete complete.

Deleting the radio receiver memory

NOTE!
This action cannot be interrupted!

If a transmitter is lost, all channels in the radio receiver must be deleted for security reasons! The reprogram all transmitters.

1. Press and hold **(B)** for more than 30 seconds until all LEDs **(C.1 und C.2)** simultaneously flash red.
2. Release button **(B)**.
   ➔ Radio receiver deletes the memory.
   ➔ Radio receiver switches to normal mode - delete complete.

Status query

The receiver can report the current status of the relays to the transmitter. The transmitter LED shows the status as follows:

NOTE!
Status query is only possible with a transmitter that supports this function!

The LED of the transmitter lights up green	Relay open
The LED of the transmitter flashes red	Relay closed

Troubleshooting

LEDs **(C.1 und C.2)** flash red:
An attempt is made to program more than 40 or more than 450 memory slots on the radio receiver.
(The Memo accessory part expands the memory capacity from 40 to 450 commands. All transmitter commands saved on the receiver are transmitted to the Memo when it is plugged in and are then deleted from the internal memory of the receiver. Transmitting them back to the internal memory from the Memo is not possible!)
LED **(C.1 oder C.2)** flash:
Programming mode, radio receiver is waiting for a radio command from a hand-held transmitter.

Simplified Declaration of Conformity

SOMMER Antriebs- und Funktechnik GmbH hereby declares that the radio system of type SOMcom2 complies with Directive 2014/53/EU. The full text of the EU Declaration of Conformity can be found at the following internet address:

www.som4.me/mrl

Disposal

Observe applicable national regulations.

FR SOMcom2
Réf. S10696

Caractéristiques techniques

Fréquence radio	868,95 MHz
Canaux radio	2
Plage de tension nominale	CA/CC 12 - 24 V ±20 %
Plage de températures	–20 °C à +70 °C
Consommation max. de courant à	80 mA, CC 12 V
Consommation max. de courant à	175 mA, CA 24 V
Sortie contact de relais sans potentiel	
Puissance de commutation (charge ohmique)	1,0 A, CA/CC 30 V
Champ d'application	locaux secs fermés de toutes parts
Emplacements de mémoire	
Standard	40 commandes radio
avec Memo **(D)***	450 commandes radio
Dimensions	109 x 40 x 32 mm
Poids	env. 55 g
Mode de programmation	manuellement, via touche d'auto-apprentissage ou par radio.
Modes de fonctionnement	
Standard	Mode impulsion Définit ON Définit OFF
Réglable avec SOMLink	Mode commutation

* Les accessoires ne sont pas fournis !

REMARQUE !
Le récepteur est compatible avec SOMlink !

Consignes de sécurité

- L'ouverture de l'appareil est strictement interdite et annule la garantie.
- Confier la réparation des appareils défectueux uniquement à un spécialiste autorisé par le fabricant.
- Pour garantir le fonctionnement en toute sécurité, respecter la réglementation sur la sécurité applicable à cette installation ! Pour en savoir plus, s'adresser aux centrales électriques, au VDE et aux associations professionnelles.
- Le récepteur radio doit être accessible à tout moment.

Utilisation conforme

- La commande à distance des installations présentant un risque d'accident est uniquement autorisée lorsqu'un contact visuel direct est assuré !
- La commande à distance d'appareils et d'installations présentant un risque d'accident élevé (par exemple grues) est interdite !
- L'utilisation de la télécommande est réservée aux appareils et installations pour lesquels un dysfonctionnement de l'émetteur portatif ou du récepteur ne présente aucun danger pour les personnes, les animaux et les équipements, ou pour lesquels ce risque est couvert par d'autres dispositifs de sécurité.
- L'exploitant ne bénéficie d'aucune protection contre les perturbations causées par d'autres appareils ou terminaux de télécommunication (par ex. les installations radio qui émettent sur la même plage de fréquence).
- Longueur de câble maximale pour tous les raccordements : 3 m.
- Après une interruption du réseau (par exemple panne de courant), le récepteur radio commute toutes les sorties sur OFF. Redémarrer un système d'alarme qui s'est déclenché après une interruption de réseau ou le protéger à l'aide d'une batterie tampon.

Raccordements et éléments de fonctionnement

A	Contacts de relais sans potentiel, section de câble max. autorisée 1,5 mm² Alimentation électrique A.1 CA/CC 12 - 24 V A.2 Masse Contact de relais R1 / Canal 1 A.3 A.4 Contact de relais R2 / Canal 2 A.5 A.6
B	Touche : Permet de régler le récepteur radio sur le mode de programmation, le mode d'effacement ou le mode normal.
C	LED : Indiquent le canal sélectionné C.1 Contact de relais R1 / Canal 1 C.2 Contact de relais R2 / Canal 2
E	Touche de l'émetteur portatif : Envoie une commande au récepteur radio.

État possible des LED sur le récepteur (C.1 et C.2)

- Allumé
- Flash
- Clignotement
- Flash inversé (HFL)

Signification des couleurs des LED

- Orange = relais activé
- Vert = mode programmation
- Rouge = mode suppression

Programmation d'un émetteur

REMARQUE !
L'émetteur à programmer doit se trouver à proximité du récepteur pendant la programmation !

REMARQUE !
Le mode commutation ne doit être activé que par SOMLink !

REMARQUE !
La section suivante décrit la programmation et la suppression avec l'exemple du canal radio 1. Pour appliquer les mêmes procédures au canal radio 2, procéder comme suit :

1. Appuyer une fois brièvement sur la touche **(B)**
   ➔ La LED **(C.1)** devient verte.
2. Relâcher la touche **(B)**.
   ➔ La LED **(C.1)** s'éteint.
3. Appuyer à nouveau sur la touche (B), cette fois conformément à la description souhaitée.
   ➔ Le canal radio 2 est activé.
   ➔ Les réactions décrites des LED s'appliquent désormais à la LED **(C.2)**.

Mode impulsion

1. Appuyer sur la touche **(B)** pendant moins de 5 secondes jusqu'à ce que la LED **(C.1)** devienne verte.
2. Relâcher la touche **(B)**.
   ➔ Si aucune commande n'est envoyée au bout de 30 secondes supplémentaires, le récepteur radio passe en mode de fonctionnement normal.
   ➔ Interrompre le mode programmation : Appuyer à nouveau sur la touche **(B)**, la LED **(C.1)** s'éteint.
3. Appuyer sur le bouton d'émetteur souhaité **(E)** jusqu'à ce que la LED **(C.1)** clignote rapidement et s'éteigne.
   ➔ La programmation est terminée.

Pour programmer d'autres émetteurs, répéter les points 1 à 3.

Définit OFF

Cette commande désactive uniquement l'appareil programmé.

1. Appuyer sur la touche **(B)** entre 5 et 10 secondes jusqu'à ce que la LED **(C.1)** flashe en vert.
2. Relâcher la touche **(B)**.
   ➔ Si aucune commande n'est envoyée dans un délai de 30 secondes, le récepteur radio passe en mode de fonctionnement normal.
   ➔ Interrompre le mode programmation : Appuyer à nouveau sur la touche **(B)**, la LED **(C.1)** s'éteint.
3. Appuyer sur le bouton d'émetteur souhaité **(E)** jusqu'à ce que la LED **(C.1)** clignote rapidement et s'éteigne.
   ➔ La programmation est terminée.

Définit ON

Cette commande active uniquement l'appareil programmé.

1. Appuyer sur la touche **(B)** entre 10 et 15 secondes jusqu'à ce que la LED **(C.1)** clignote en vert.
2. Relâcher la touche **(B)**.
   ➔ Si aucune commande n'est envoyée dans un délai de 30 secondes, le récepteur radio passe en mode de fonctionnement normal.
   ➔ Interrompre le mode programmation : Appuyer à nouveau sur la touche **(B)**, la LED **(C.1)** s'éteint.
3. Appuyer sur le bouton d'émetteur souhaité **(E)** jusqu'à ce que la LED **(C.1)** clignote rapidement et s'éteigne.
   ➔ La programmation est terminée.

Programmation radio (HFL)

Fonction

Un émetteur portatif déjà programmé peut commuter le récepteur radio en mode programmation par radio. D'autres émetteurs portatifs peuvent être programmés sans devoir actionner la touche **(B)** du récepteur. L'affectation des touches de l'émetteur portatif A (qui a activé le récepteur) est utilisée pour l'émetteur portatif (B) à programmer. Les deux émetteurs portatifs doivent donc se trouver à portée du récepteur radio.

REMARQUE !
La programmation par radio n'est possible qu'avec des émetteurs portatifs identiques.

Déroulement

1. Actionner la touche **(1+2)** de l'émetteur portatif déjà programmé **A** pendant 3 à 5 secondes jusqu'à ce que les LED **(C.1 et C.2)** du récepteur flashent en vert de manière inversée.
2. Relâcher les boutons **(1+2)**.
   ➔ Si aucune commande n'est envoyée au bout de 30 secondes supplémentaires, le récepteur radio passe en mode de fonctionnement normal.
3. Appuyer sur le bouton souhaité du nouvel émetteur portatif **B**.
   ➔ Les LED **(C.1 et C.2)** du récepteur clignotent rapidement puis s'éteignent.
   ➔ Les commandes et l'affectation des touches des émetteurs portatifs **B** et **A** sont à présent identiques.

Fonctionnement

Mode impulsion

1. Appuyer rapidement sur le bouton **(E)** de l'émetteur.
   ➔ La LED **(C.1 ou C.2)** est orange tant que la touche est enfoncée.
   ➔ Le récepteur reçoit une impulsion et la transmet à l'appareil raccordé.

Arrêt

1. Appuyer rapidement sur le bouton **(E)** de l'émetteur programmé pour l'arrêt défini.
   ➔ La LED **(C.1 ou C.2)** s'éteint.
   ➔ L'appareil raccordé s'éteint.
   ➔ Si l'appareil est déjà éteint, l'actionnement du bouton n'a aucun effet.

Mise en marche

1. Appuyer rapidement sur le bouton **(E)** de l'émetteur programmé pour la mise en marche définie.
   ➔ La LED **(C.1 ou C.2)** devient orange.
   ➔ L'appareil raccordé s'allume.
   ➔ Si l'appareil est déjà allumé, l'actionnement du bouton n'a aucun effet.

Suppression de la touche d'émetteur du canal radio

1. Sélectionner le canal radio avec la touche **(B)** et la maintenir enfoncée pendant 15 à 20 secondes jusqu'à ce que la LED **(C.1)** flashe en rouge.
2. Relâcher la touche **(B)**.
   ➔ Annuler la suppression : Appuyer sur la touche **(B)**, la LED **(C.1)** s'éteint.
   ➔ Si aucune commande n'est envoyée dans un délai de 30 secondes, le récepteur radio passe en mode de fonctionnement normal.
3. Appuyer sur le bouton de l'émetteur dont la commande doit être supprimée dans le récepteur radio.
   ➔ La LED **(C.1)** clignote rapidement – la suppression est terminée.
   ➔ Le récepteur radio passe en mode normal - suppression terminée.

Suppression de l'émetteur du récepteur radio

1. Appuyer sur la touche **(B)** entre 20 et 25 secondes jusqu'à ce que la LED **(C.1)** clignote en rouge.
2. Relâcher la touche **(B)**.
   ➔ Annuler la suppression : Appuyer sur la touche **(B)**, la LED **(C.1)** s'éteint.
   ➔ Si aucune commande n'est envoyée dans un délai de 30 secondes, le récepteur radio passe en mode de fonctionnement normal.
3. Appuyer sur le bouton souhaité de l'émetteur qui doit être supprimé de la mémoire du récepteur.
   ➔ Le récepteur radio efface l'émetteur, la LED **(C.1)** clignote rapidement.
   ➔ Le récepteur radio passe en mode normal - suppression terminée.

Supprimer le canal radio

REMARQUE !
Cette action ne peut pas être annulée !

1. Sélectionner le canal radio à effacer avec la touche (B) et maintenir enfoncée la touche (B) pendant 25 à 30 secondes jusqu'à ce que la LED du canal sélectionné (C.1 ou C.2) s'allume en rouge.
2. Relâcher la touche **(B)**.
   ➔ Le canal est supprimé du récepteur radio.
   ➔ Le récepteur radio passe en mode normal - suppression terminée.

Effacement de la mémoire du récepteur radio

REMARQUE !
Cette action ne peut pas être annulée !

En cas de perte d'un émetteur, effacer le récepteur radio par mesure de sécurité ! Puis, reprogrammer tous les émetteurs.

1. Appuyer sur la touche **(B)** plus de 30 secondes jusqu'à ce que les LED **(C.1 et C.2)** clignotent en rouge en même temps.
2. Relâcher la touche **(B)**.
   ➔ Le récepteur radio efface la mémoire.
   ➔ Le récepteur radio passe en mode normal - suppression terminée.

Consultation de l'état

Le récepteur peut signaler à l'émetteur l'état actuel des relais. La LED de l'émetteur signale l'état comme suit :

REMARQUE !
La consultation de l'état n'est possible qu'avec un émetteur qui prend en charge cette fonction !

La LED de l'émetteur devient verte	Relais ouvert
La LED de l'émetteur clignote en rouge	Relais fermé

Dépannage

Les LED **(C.1 et C.2)** clignotent en rouge :
Tentative de programmation de plus de 40 ou plus de 450 emplacements de mémoire sur le récepteur radio.
(L'accessoire Memo permet d'étendre la capacité de mémoire de 40 à 450 commandes. Toutes les commandes d'émetteur enregistrées sur le récepteur y sont transférées lorsque la Memo est branchée, puis effacées de la mémoire interne du récepteur. Il est impossible de renvoyer les données de la Memo vers la mémoire interne !)
Les LED **(C.1 ou C.2)** s'allument :
mode apprentissage, le récepteur radio attend une commande radio d'un émetteur portatif.

Déclaration UE de conformité simplifiée

Le soussigné, SOMMER Antriebs- und Funktechnik GmbH, déclare que l'équipement radioélectrique du type SOMcom2 est conforme à la directive 2014/53/UE. Le texte complet de la déclaration UE de conformité est disponible à l'adresse internet suivante :

www.som4.me/mrl

Mise au rebut

Respecter la réglementation nationale en vigueur.

FR Cet appareil et ses piles se recyclent — À DÉPOSER EN MAGASIN ou À DÉPOSER EN DÉCHETERIE
Points de collecte sur www.quefairedemesdechets.fr
Privilégiez la réparation ou le don de votre appareil !

ES SOMcom2
N.º de artículo S10696

Datos técnicos

Radiofrecuencia	868,95 MHz
Canales de radio	2
Rango de tensión nominal	CA/CC 12 – 24 voltios ±20 %
Rango de temperatura	–20 °C a +70 °C
Consumo de corriente máx. a	80 mA, CC 12 V
Consumo de corriente máx. a	175 mA, CA 24 V
Salida contacto de relé sin potencial	
Potencia de conexión (carga óhmica)	1,0 A, CA/CC 30 V
Campo de aplicación	Espacios secos y cerrados por los cuatro costados
Posiciones de memoria	
Estándar	40 comandos de radio
Con Memo **(D)***	450 comandos de radio
Dimensiones	109 x 40 x 32 mm
Peso	Aprox. 55 g
Modo de programación	Manual o mediante tecla de programación o por radio.
Modos de funcionamiento	
Estándar	Modo por pulsaciones ON definido OFF definido
Ajustable a través de SOMLink	Modo por conmutación

* Accesorios no incluidos en el volumen de suministro

¡AVISO!
¡El receptor es compatible con SOMlink!

Indicaciones de seguridad

- Está terminantemente prohibido abrir el equipo, lo que provocaría la anulación de los derechos de garantía.
- Encargue la reparación de los equipos defectuosos exclusivamente a un técnico autorizado por el fabricante.
- Para garantizar un manejo seguro deben respetarse las disposiciones de seguridad locales vigentes para esta instalación. Obtendrá información al respecto en las compañías eléctricas, en la asociación alemana de electrotécnica y electrónica (VDE), así como en las mutuas profesionales.
- El receptor de radio debe estar libremente accesible en todo momento.

Uso conforme a los fines previstos

- ¡El control remoto de instalaciones con riesgo de accidentes solo puede realizarse si existe contacto visual directo!
- ¡Queda prohibido el control remoto de aparatos e instalaciones con un elevado riesgo de accidentes (p. ej., equipos de grúas)!
- El control remoto está permitido únicamente para equipos e instalaciones en los que una radiointerferencia en el emisor de mano o en el receptor de radio no entrañe riesgos para personas, animales ni objetos o en los casos en los que el riesgo esté cubierto por otros dispositivos de seguridad.
- El operador no cuenta con protección alguna frente a interferencias de otras instalaciones de transmisión a distancia o de equipos finales (p. ej., instalaciones de radio utilizadas pertinentemente en la misma banda de frecuencia).
- Longitud de cable máxima en todas las conexiones 3 m.
- Después de un corte de red (p. ej., fallo de corriente), el receptor de radio conmuta todas las salidas a OFF. Vuelva a conectar la instalación de alarma controlada después de un corte de red o bien protegerla mediante batería tampón.

Conexiones y elementos de mando

A	Contactos de relé sin potencial, sección de cable admisible máx. 1,5 mm² Alimentación de tensión A.1 CA/CC 12 – 24 voltios A.2 Masa Contacto de relé R1 / canal 1 A.3 A.4 Contacto de relé R2 / canal 2 A.5 A.6
B	Tecla: Conmuta el receptor de radio al modo operativo de programación, borrado o normal.
C	LED: Indican el canal seleccionado. C.1 Contacto de relé R1 / canal 1 C.2 Contacto de relé R2 / canal 2
E	Tecla del emisor de mano: Envía un comando al receptor de radio.

Posibles estados de los LED del receptor (C.1 y C.2)

- Iluminado
- Centelleo
- Parpadeo
- Centelleo invertido (HFL)

Significado de los colores del LED

- Naranja = relé conmutado
- Verde = modo de programación
- Rojo = modo de borrado

Programar el emisor

¡AVISO!
¡El emisor que se vaya a programar debe encontrarse cerca del receptor durante el proceso de programación!

¡AVISO!
¡El modo de funcionamiento por conmutación solo puede activarse a través de SOMLink!

¡AVISO!
A continuación se describen la programación y el borrado tomando como ejemplo el canal de radio 1. Para realizar los mismos pasos para el canal de radio 2, proceda de la siguiente manera:

1. Pulse una vez brevemente la tecla **(B)**.
   ➔ El LED **(C.1)** se ilumina en verde.
2. Suelte la tecla **(B)**.
   ➔ El LED **(C.1)** se apaga.
3. A continuación pulse de nuevo la tecla (B), esta vez conforme a la descripción deseada.
   ➔ El canal de radio 2 está activado.
   ➔ Las reacciones descritas del LED son aplicables ahora al LED **(C.2)**.

Modo por pulsaciones

1. Pulse la tecla **(B)** durante menos de 5 segundos hasta que el LED **(C.1)** se ilumine en verde.
2. Suelte la tecla **(B)**.
   ➔ Si antes de que transcurran otros 30 segundos no se envía ningún código, el receptor de radio cambia al modo normal.
   ➔ Interrumpir el modo de programación: Pulse de nuevo la tecla **(B)**; el LED **(C.1)** se apaga.
3. Mantenga pulsada la tecla deseada del emisor **(E)** hasta que el LED **(C.1)** parpadee rápidamente y se apague.
   ➔ El proceso de programación ha concluido.

Para programar otros emisores, repita los puntos del 1 al 3.

OFF definido

Este comando solo apaga el equipo programado.

1. Pulse la tecla **(B)** entre 5 y 10 segundos hasta que el LED **(C.1)** parpadee en verde.
2. Suelte la tecla **(B)**.
   ➔ Si antes de que transcurran 30 segundos no se envía ningún código, el receptor de radio cambia al modo normal.
   ➔ Interrumpir el modo de programación: Pulse de nuevo la tecla **(B)**; el LED **(C.1)** se apaga.
3. Mantenga pulsada la tecla deseada del emisor **(E)** hasta que el LED **(C.1)** parpadee rápidamente y se apague
   ➔ El proceso de programación ha concluido.

ON definido

Este comando solo enciende el equipo programado.

1. Pulse la tecla **(B)** entre 10 y 15 segundos hasta que el LED **(C.1)** parpadee en verde.
2. Suelte la tecla **(B)**.
   ➔ Si antes de que transcurran 30 segundos no se envía ningún código, el receptor de radio cambia al modo normal.
   ➔ Interrumpir el modo de programación: Pulse de nuevo la tecla **(B)**; el LED **(C.1)** se apaga.
3. Mantenga pulsada la tecla deseada del emisor **(E)** hasta que el LED **(C.1)** parpadee rápidamente y se apague
   ➔ El proceso de programación ha concluido.

Programación por radio (HFL)

Función

Un emisor de mano ya programado puede conmutar por radio el receptor al modo de programación. Así es posible programar más emisores de mano sin necesidad de accionar la tecla **(B)** del receptor. La asignación de teclas del emisor de mano A (el que ha activado el receptor) se utiliza también para el emisor de mano que va a programarse (B). Ambos emisores de mano deben encontrarse dentro del alcance del receptor de radio.

¡AVISO!
¡Solo es posible la programación por radio de emisores de mano idénticos!

Proceso

1. Pulse las teclas **(1+2)** del emisor de mano ya programado **A** durante 3 – 5 segundos hasta que los LED **(C.1 y C.2)** del receptor parpadeen invertidos en verde.
2. Suelte las teclas **(1+2)**.
   ➔ Si antes de que transcurran otros 30 segundos no se envía ningún código, el receptor de radio cambia al modo normal.
3. Pulse cualquier tecla del nuevo emisor de mano **B**.
   ➔ Los LED **(C.1 y C.2)** del receptor parpadean rápidamente y se apagan.
   ➔ Los comandos y la asignación de teclas del emisor de mano **B** y del emisor de mano **A** son idénticos.

Funcionamiento

Modo por pulsaciones

1. Pulse brevemente la tecla del emisor **(E)**.
   ➔ El LED **(C.1 o C.2)** se ilumina en naranja mientras se mantiene pulsada la tecla.
   ➔ El receptor recibe un impulso y lo transmite al equipo conectado.

Desconexión

1. Pulse brevemente la tecla del emisor **(E)** programada para la desconexión definida.
   ➔ El LED **(C.1 o C.2)** se apaga.
   ➔ El equipo conectado se apaga.
   ➔ Si el equipo ya estuviera apagado, el hecho de pulsar la tecla no surte ningún efecto.

Conexión

1. Pulse brevemente la tecla del emisor **(E)** programada para la conexión definida.
   ➔ El LED **(C.1 o C.2)** se ilumina en naranja.
   ➔ El equipo conectado se enciende.
   ➔ Si el equipo ya estuviera encendido, el hecho de pulsar la tecla no surte ningún efecto.

Borrar teclas de emisores del canal de radio

1. Seleccione el canal de radio con la tecla **(B)** y mantenga pulsa esta tecla entre 15 y 20 segundos hasta que el LED **(C.1)** parpadee en rojo.
2. Suelte la tecla **(B)**.
   ➔ Interrumpir el modo de borrado: Pulse la tecla **(B)**; el LED **(C.1)** se apaga.
   ➔ Si antes de que transcurran 30 segundos no se envía ningún código, el receptor de radio cambia al modo normal.
3. Pulse la tecla del emisor cuyo comando desee borrar en el receptor de radio.
   ➔ El LED **(C.1)** parpadea rápidamente. El proceso de borrado ha concluido.
   ➔ El receptor de radio cambia al modo normal. El proceso de borrado ha concluido.

Borrar un emisor del receptor de radio

1. Pulse la tecla **(B)** entre 20 y 25 segundos hasta que el LED **(C.1)** parpadee en rojo.
2. Suelte la tecla **(B)**.
   ➔ Interrumpir el modo de borrado: Pulse la tecla **(B)**; el LED **(C.1)** se apaga.
   ➔ Si antes de que transcurran 30 segundos no se envía ningún código, el receptor de radio cambia al modo normal.
3. Pulse la tecla del emisor que desee borrar de la memoria del receptor.
   ➔ El receptor de radio borra el emisor. El LED **(C.1)** parpadea rápidamente.
   ➔ El receptor de radio cambia al modo normal. El proceso de borrado ha concluido.

Borrar canal de radio

¡AVISO!
¡Esta acción no puede cancelarse!

1. Seleccione el canal de radio que desea borrar con la tecla (B) y mantenga pulsada la tecla (B) durante 25 – 30 segundos hasta que el LED del canal seleccionado (C.1 o C.2) se ilumine en rojo.
2. Suelte la tecla **(B)**.
   ➔ El canal se borra del receptor de radio.
   ➔ El receptor cambia al modo normal. El proceso de borrado ha concluido.

Borrar la memoria del receptor de radio

¡AVISO!
¡Esta acción no puede cancelarse!

Por motivos de seguridad, si se perdiera un emisor, es preciso borrar el receptor de radio. A continuación, vuelva a programar todos los emisores.

1. Pulse la tecla **(B)** durante más de 30 segundos hasta que los LED **(C.1 y C.2)** parpadeen simultáneamente en rojo.
2. Suelte la tecla **(B)**.
   ➔ El receptor de radio borra la memoria.
   ➔ El receptor de radio cambia al modo normal. El proceso de borrado ha concluido.

Consulta de estado

El receptor puede informar al emisor sobre el estado actual de los relés. El LED del emisor reproduce el estado de la siguiente manera:

¡AVISO!
¡Solo es posible consultar el estado con un emisor compatible con esta función!

El LED del emisor se ilumina en verde	Relé abierto
El LED del emisor parpadea en rojo	Relé cerrado

Solución de averías

Los LED **(C.1 y C.2)** parpadean en rojo:
Se está intentando programar más de 40 o de 450 posiciones de memoria en el receptor de radio.
(El accesorio Memo amplía la capacidad de la memoria de 40 a 450 comandos. Todos los comandos del emisor memorizados en el receptor se transfieren al Memo al enchufarlo y, seguidamente, se borran de la memoria interna del receptor. No es posible transferir de nuevo a la memoria interna los comandos guardados en el Memo).
El LED **(C.1 o C.2)** se ilumina:
Modo de programación, el receptor de radio espera recibir un comando de radio de un emisor de mano.

Declaración de conformidad simplificada

Con la presente, SOMMER Antriebs- und Funktechnik GmbH declara que el modelo de instalación por radio SOMcom2 cumple con la directiva 2014/53/UE. Puede encontrarse el texto completo de la declaración de conformidad UE en la siguiente dirección de internet:

www.som4.me/mrl

Eliminación de residuos

Tenga en cuenta las normativas nacionales

PT SOMcom2
Nº do artigo S10696

Dados técnicos

Frequência de rádio	868,95 MHz
Canais de rádio	2
Zona de tensão nominal	CA/CC 12 – 24 Volt ±20%
Zona de temperatura	–20 °C a +70 °C
Consumo máx. de corrente com	80 mA, CC 12 V
Consumo máx. de corrente com	175 mA, CA 24 V
Saída do contacto de relé sem energia potencial	
Capacidade de ruptura (carga óhmica)	1,0 A, CA/CC 30 V
Área de aplicação	Recintos secos, abertos em todos os lados
Espaços em disco para memória	
Padrão	40 comandos por radiofrequência
com Memo **(D)***	450 comandos por radiofrequência
Medidas	109 x 40 x 32 mm
Peso	aprox. 55 g
Modo de programação	manualmente através da tecla de programação ou por rádio.
Tipos de funcionamento	
Padrão	Operação de toque Define LIGAR Define DESLIGAR
Ajustável através de SOMLink	Operação de ligação

* Os acessórios não estão incluídos no material fornecido!

NOTA !
O recetor é compatível com SOMlink!

Instruções de segurança

- A abertura do aparelho é estritamente proibida e leva à perda dos direitos à garantia.
- Mandar reparar os aparelhos defeituosos somente por um especialista autorizado pelo fabricante.
- Para uma operação segura devem ser cumpridas as determinações de segurança locais válidas para esta instalação! As informações podem ser obtidas junto às usinas elétricas, associação para a técnica elétrica, eletrónica e técnica de informação e junto às corporações profissionais.
- O recetor de rádio tem de estar sempre acessível.

Utilização prevista

- O controlo remoto de instalações com risco de acidentes deve ocorrer somente com o contacto visual direto!
- O controlo remoto de aparelhos e instalações com elevado risco de acidentes (por ex. instalações de guindaste) é proibido!
- O controlo remoto somente é permitido para aparelhos e instalações, nos quais uma falha funcional no emissor manual ou no recetor de rádio não resulte em nenhum risco para pessoas, animais ou bens materiais ou no caso deste risco ser coberto por outros dispositivos de segurança.
- O operador não goza de nenhuma proteção contra falhas ocasionadas por outros equipamentos de telecomunicações ou dispositivos terminais (por ex. mesmo por instalações de rádio, as quais são operadas corretamente na mesma zona de frequência).
- Comprimento máximo de cabos em todas as conexões 3 m.
- Após uma interrupção na rede (por ex. perda de corrente) o recetor de rádio coloca todas as saídas em DESLIGA. Ligar novamente uma instalação de alarme controlada após uma interrupção na rede ou protegê-la por meio de uma bateria compensadora.

Conexões e elementos funcionais

A	Contactos de relé sem energia potencial, secção transversal do cabo permitida no máx. 1,5 mm² Alimentação de tensão A.1 CA/CC 12 – 24 Volt A.2 Massa Contacto de relé R1/canal 1 A.3 A.4 Contacto de relé R2/canal 2 A.5 A.6
B	Tecla: Coloca o recetor de rádio na operação de programação, apagamento ou normal.
c	LEDs: indicam qual canal foi selecionado C.1 Contacto de relé R1/canal 1 C.2 Contacto de relé R2/canal 2
E	Tecla do emissor manual: transmite um comando ao recetor de rádio.

Possíveis estados LED no recetor (C.1 & C.2)

- Aceso
- Flash
- Piscar
- Flash reverso (HFL)

Significado das cores LED

- Laranja = relé ligado
- Verde = modo de programação
- Vermelho = modo de eliminação

Programar o emissor

NOTA !
O emissor a ser programado tem de estar próximo ao recetor durante o processo de programação!

NOTA !
O tipo de funcionamento Operação de ligação só pode ser ativado através de SOMLink!

NOTA !
A seguir, a programação e a eliminação são descritas como exemplo para o canal de rádio 1. Para executar os mesmos processos para o canal de rádio 2, proceder da seguinte forma:

1. Premir a tecla **(B)** uma vez brevemente.
   ➔ O LED **(C.1)** acende a verde.
2. Soltar a tecla **(B)**.
   ➔ O LED **(C.1)** apaga.
3. Agora, premir novamente a tecla (B), desta vez de acordo com a descrição desejada.
   ➔ O canal de rádio 2 está ativado.
   ➔ As reações do LED descritas são válidas então para o LED **(C.2)**.

Operação de toque

1. Premir a tecla **(B)** por menos de 5 segundos até que o LED **(C.1)** verde acenda.
2. Soltar a tecla **(B)**.
   ➔ Se dentro de mais 30 segundos não for enviado um comando, o recetor de rádio passa para o modo de funcionamento normal.
   ➔ Interromper o modo de programação: Premir novamente a tecla **(B)**, o LED **(C.1)** apaga.
3. Premir a tecla do emissor desejada **(E)** até que o LED **(C.1)** pisque rapidamente e apague.
   ➔ Programação concluída.

Programar outros emissores, repetir os pontos 1 – 3.

Define DESLIGAR

Este comando apenas desliga o aparelho programado.

1. Premir a tecla **(B)** entre 5 e 10 segundos até que o LED **(C.1)** verde pisque em flash.
2. Soltar a tecla **(B)**.
   ➔ Se dentro de 30 segundos não for enviado um comando, o recetor de rádio passa para o modo de funcionamento normal.
   ➔ Interromper o modo de programação: Premir novamente a tecla **(B)**, o LED **(C.1)** apaga.
3. Premir a tecla do emissor desejada **(E)** até que o LED **(C.1)** pisque rapidamente e apague
   ➔ Programação concluída.

Define LIGAR

Este comando apenas liga o aparelho programado.

1. Premir a tecla **(B)** entre 10 e 15 segundos até que o LED **(C.1)** verde pisque.
2. Soltar a tecla **(B)**.
   ➔ Se dentro de 30 segundos não for enviado um comando, o recetor de rádio passa para o modo de funcionamento normal
   ➔ Interromper o modo de programação: Premir novamente a tecla **(B)**, o LED **(C.1)** apaga.
3. Premir a tecla do emissor desejada **(E)** até que o LED **(C.1)** pisque rapidamente e apague
   ➔ Programação concluída.

Programar por rádio (HFL)

Função

Um emissor manual já programado pode colocar o recetor por rádio no modo de programação. Deste modo, outros emissores manuais podem ser programados, sem que a tecla **(B)** no recetor tenha de ser acionada. A disposição de teclas do emissor manual A (que ativou o recetor) também é usada para o emissor manual a ser programado (B). Ambos os emissores manuais tem de estar no alcance do recetor de rádio.

NOTA !
A programação por rádio só é possível com emissores manuais idênticos!

Ciclo

1. Premir a tecla **(1+2)** do emissor manual já programado **A** por 3 – 5 segundos até que os LEDs **(C.1 e C.2)** no recetor pisquem em flash reverso a verde.
2. Soltar as teclas **(1+2)**.
   ➔ Se dentro de mais 30 segundos não for enviado um comando, o recetor de rádio passa para o modo de funcionamento normal.
3. Premir qualquer tecla no novo emissor manual **B**
   ➔ Os LEDs **(C.1 e C.2)** no recetor piscam rapidamente e apagam.
   ➔ Os comandos e a disposição das teclas do emissor manual **B** e emissor manual **A** agora são idênticos.

Funcionamento

Operação de toque

1. Premir brevemente a tecla do emissor **(E)**.
   ➔ O LED **(C.1 ou C.2)** acende pela duração da pressão da tecla a laranja.
   ➔ O recetor recebe um novo impulso e o envia ao aparelho conectado.

Desligar

1. Premir brevemente a tecla do emissor **(E)** que foi programada para o desligamento definido.
   ➔ O LED **(C.1 ou C.2)** apaga.
   ➔ O aparelho conectado é desligado.
   ➔ Se o aparelho já tiver sido desligado, premir a tecla não tem efeito algum.

Ligar

1. Premir brevemente a tecla do emissor **(E)** que foi programada para a ligação definida.
   ➔ O LED **(C.1 ou C.2)** acende a laranja.
   ➔ O aparelho conectado é ligado.
   ➔ Se o aparelho já tiver sido ligado, premir a tecla não tem efeito algum.

Apagar a tecla do emissor do canal de rádio

1. Selecionar o canal de rádio com a tecla **(B)** e mantê-la premida entre 15 e 20 segundos até que o LED **(C.1)** pisque em flash a vermelho.
2. Soltar a tecla **(B)**.
   ➔ Interromper o modo de apagamento: Premir a tecla **(B)**, o LED **(C.1)** apaga.
   ➔ Se dentro de 30 segundos não for enviado um comando, o recetor de rádio passa para o modo de funcionamento normal.
3. Premir a tecla no emissor, cujo comando tem de ser apagado no recetor de rádio.
   ➔ O LED **(C.1)** pisca rapidamente – o apagamento é terminado.
   ➔ O recetor de rádio liga na operação normal – apagamento terminado.

Apagar o emissor do recetor de rádio

1. Premir a tecla **(B)** entre 20 e 25 segundos até que o LED **(C.1)** pisque a vermelho.
2. Soltar a tecla **(B)**.
   ➔ Interromper o modo de apagamento: Premir a tecla **(B)**, o LED **(C.1)** apaga.
   ➔ Se dentro de 30 segundos não for enviado um comando, o recetor de rádio passa para o modo de funcionamento normal.
3. Premir qualquer tecla do emissor que tem de ser apagada da memória do recetor.
   ➔ O recetor de rádio apaga o emissor, o LED **(C.1)** pisca rapidamente.
   ➔ O recetor de rádio liga na operação normal – apagamento terminado.

Apagar o canal de rádio

NOTA !
Esta ação não pode ser interrompida!

1. Selecionar o canal de rádio a ser apagado com a tecla (B) e premir a tecla (B) por 25 - 30 segundos até que o LED para o canal selecionado (C.1 ou C.2) acenda a vermelho.
2. Soltar a tecla **(B)**.
   ➔ O canal é apagado do recetor de rádio
   ➔ O recetor liga na operação normal – apagamento terminado

Apagar a memória do recetor de radio

NOTA !
Esta ação não pode ser interrompida!

Se um emissor for perdido, o recetor de rádio tem de ser apagado por motivos de segurança! A seguir, programar novamente todos os emissores.

1. Premir a tecla **(B)** por mais de 30 segundos até que os LEDs **(C.1 e C.2)** pisquem a vermelho simultaneamente
2. Soltar a tecla **(B)**.
   ➔ O recetor de rádio apaga a memória.
   ➔ O recetor de rádio liga na operação normal – apagamento terminado.

Consulta de estado

O recetor pode retornar o atual estado do relé ao emissor. O LED do emissor indica o estado então da seguinte maneira:

NOTA !
A consulta de estado só é possível com um emissor que também oferece esta função!

O LED do emissor acende a verde	Relé aberto
O LED do emissor pisca a vermelho	Relé fechado

Auxílio de falha

Os LEDs **(C.1 e C.2)** piscam a vermelho:
Tentativa de programar mais de 40 ou mais de 450 pontos de memorização no recetor de rádio.
(O acessório Memo complementa a capacidade de memória de 40 para 450 comandos. Todos as ordens de emissor memorizadas no recetor são transferidas a este quando o Memo é encaixado e, em seguida, apagadas da memória interna do recetor. Uma retransmissão do Memo para a memória interna não é possível!)
O LED **(C.1 ou C.2)** acende:
Operação de programação, o recetor de rádio aguarda um comando por radiofrequência de um emissor manual.

Declaração de conformidade simplificada

A SOMMER Antriebs- und Funktechnik GmbH declara que o tipo de equipamento de radiofrequência SOMcom2 corresponde à diretiva 2014/53/UE. O texto completo da declaração de conformidade U.E. pode ser encontrado no seguinte endereço de internet:

www.sommer.eu/mrl

Eliminação

Observar os respetivos regulamentos do país.

IT SOMcom2
Cod. art. S10696

Dati tecnici

Frequenza radio	868,95 MHz
Canali radio	2
Intervallo di tensione nominale	AC/DC 12 – 24 Volt ±20%
Intervallo di temperatura	Da –20 °C a +70 °C
Potenza mass. assorbita a	80 mA, DC 12 V
Potenza mass. assorbita a	175 mA, AC 24 V
Uscita contatto di relè a potenziale zero	
Potenza (carico ohmico)	1,0 A, AC/DC 30 V
Condizioni d'impiego	ambienti asciutti, completamente chiusi
Posizioni di memoria	
Standard	40 codici radio
con Memo **(D)***	450 codici radio
Dimensioni	109 x 40 x 32 mm
Peso	circa 55 g
Modalità di apprendimento	manuale tramite il tasto di apprendimento o via radio.
Modalità di funzionamento	
Standard	A tasti Definisce ON Definisce OFF
Impostabile con SOMLink	Modalità toggle

* Accessori non inclusi!

AVVERTENZA!
Il ricevitore è compatibile con SOMlink!

Norme di sicurezza

- È vietato aprire il dispositivo. L'apertura del dispositivo comporta la decadenza della garanzia.
- I dispositivi difettosi possono essere riparati solo da personale autorizzato dal produttore.
- Per la sicurezza di funzionamento dovranno essere rispettate le norme di sicurezza applicabili a questo impianto! Per informazioni in merito rivolgersi alle associazioni di categoria e agli enti competenti.
- Il radioricevitore deve essere sempre accessibile.

Uso conforme

- Gli impianti ad eventuale rischio d'infortunio devono essere telecomandati solo a diretto contatto visivo!
- È vietato l'utilizzo del dispositivo di comando a distanza su dispositivi e impianti ad elevato rischio d'infortunio (p. es. impianti di sollevamento)!
- L'utilizzo di questo dispositivo di comando a distanza è consentito esclusivamente per apparecchi ed impianti nei quali un eventuale malfunzionamento del telecomando o del radioricevitore non comporta rischi per persone, animali o cose, o nei quali tali rischi sono annullati da altri dispositivi di sicurezza.
- L'operatore non è in alcun modo protetto dalle interferenze di altri impianti o terminali di telecomunicazione (p. es. anche di impianti radio autorizzati ad operare sulla stessa gamma di frequenze).
- Lunghezza massima del cavo su tutte le uscite 3 m.
- Dopo un'interruzione di corrente (p.es. mancanza di corrente) il radioricevitore mette tutte le uscite in posizione OFF. Riattivare un impianto d'allarme telecomandato dopo un'interruzione di corrente o proteggerlo tramite una batteria tampone.

Collegamenti e funzioni

A	contatti di relè a potenziale zero, sezione cavo mass. ammissibile 1,5 mm² Alimentazione A.1 AC/DC 12 – 24 Volt A.2 Massa Contatto di relè R1 / canale 1 A.3 A.4 Contatto di relè R2 / canale 2 A.5 A.6
B	Tasto: Consente di impostare la modalità di apprendimento, di cancellazione o di funzionamento normale sul radioricevitore.
C	LED: Segnalano qual è il canale selezionato C.1 Contatto di relè R1 / canale 1 C.2 Contatto di relè R2 / canale 2
E	Tasto del telecomando: Trasmette un comando al radioricevitore.

Possibili stati del LED sul ricevitore (C.1 & C.2)

- Acceso
- Flash
- Lampeggiante
- Flash invertito (HFL)

Significato dei colori del LED

- Arancione = il relè scatta
- Verde = modalità di programmazione
- Rosso = modalità di cancellazione

Programmazione trasmettitore

AVVERTENZA!
Durante la programmazione il trasmettitore deve trovarsi in prossimità del ricevitore!

AVVERTENZA!
La modalità di funzionamento toggle può essere attivata solo con SOMLink!

AVVERTENZA!
Di seguito vengono illustrati come esempio la programmazione e la cancellazione del canale radio 1. Per eseguire la stessa operazione sul canale radio 2, procedere come segue:

1. Premere brevemente il tasto **(B)**
   ➔ Il LED **(C.1)** si accende in verde.
2. Rilasciare il tasto **(B)**.
   ➔ Il LED **(C.1)** si spegne.
3. Premere nuovamente il tasto (B), questa volta in base alla descrizione desiderata.
   ➔ Il canale radio 2 è attivo.
   ➔ Le reazioni dei LED descritte valgono solo per i LED **(C.2)**.

Funzionamento a tasti

1. Premere il tasto **(B)** per meno di 5 secondi fino a quando il LED **(C.1)** si accende in verde.
2. Rilasciare il tasto **(B)**.
   ➔ Se entro i successivi 30 secondi non viene inviato alcun comando, il radioricevitore si porta nella modalità di funzionamento normale.
   ➔ Interrompere la modalità di programmazione: Premere nuovamente il tasto **(B)**, il LED **(C.1)** si spegne.
3. Tenere premuto il tasto desiderato **(E)** fino a quando il LED **(C.1)** lampeggia velocemente e si spegne.
   ➔ Termine della programmazione.

Per la programmazione di altri telecomandi, ripetere i punti da 1 a 3.

Definisce OFF

Questo comando spegne il dispositivo programmato.

1. Premere il tasto **(B)** per 5-10 secondi fino a quando il LED **(C.1)** emette un flash verde.
2. Rilasciare il tasto **(B)**.
   ➔ Se entro 30 secondi non viene inviato alcun comando, il radioricevitore si porta nella modalità di funzionamento normale.
   ➔ Interrompere la modalità di programmazione: Premere nuovamente il tasto **(B)**, il LED **(C.1)** si spegne.
3. Tenere premuto il tasto desiderato **(E)** fino a quando il LED **(C.1)** lampeggia velocemente e si spegne
   ➔ Termine della programmazione.

Definisce ON

Questo comando accende il dispositivo programmato.

1. Premere il tasto **(B)** per 10 – 15 secondi fino a quando il LED **(C.1)** lampeggia in verde.
2. Rilasciare il tasto **(B)**.
   ➔ Se entro 30 secondi non viene inviato alcun comando, il radioricevitore si porta nella modalità di funzionamento normale.
   ➔ Interrompere la modalità di programmazione: Premere nuovamente il tasto **(B)**, il LED **(C.1)** si spegne.
3. Tenere premuto il tasto desiderato **(E)** fino a quando il LED **(C.1)** lampeggia velocemente e si spegne
   ➔ Termine della programmazione.

Programmazione via radio (HFL)

Funzione

Un telecomando già programmato è in grado di far passare via radio il radioricevitore nella modalità di programmazione. In questo modo è possibile programmare altri telecomandi senza dover premere il tasto **(B)** sul ricevitore. I tasti del telecomando A (che ha attivato il ricevitore), vengono utilizzati anche nel telecomando (B) che si desidera programmare. Entrambi i telecomandi devono trovarsi nella zona di copertura del radioricevitore.

AVVERTENZA!
La programmazione via radio è supportata solo con telecomandi identici!

Procedura

1. Premere i pulsanti **(1+2)** del telecomando già programmato **A** per 3 – 5 secondi fino a quando i LED **(C.1 e C.2)** del ricevitore emette un flash inverso di colore verde.
2. Rilasciare i pulsanti **(1+2)**.
   ➔ Se entro i successivi 30 secondi non viene inviato alcun comando, il radioricevitore si porta nella modalità di funzionamento normale.
3. Premere un pulsante qualsiasi sul telecomando **B**.
   ➔ I LED **(C.1 e C.2)** sul ricevitore lampeggia e si spegne.
   ➔ I comandi e i pulsanti del telecomando **B** e del telecomando **A** sono ora identici.

Modo

Funzionamento a tasti

1. Premere brevemente il pulsante **(E)**.
   ➔ Il LED **(C.1 o C.2)** si accende quando il tasto è premuto.
   ➔ Il ricevitore riceve un impulso e lo inoltra al dispositivo collegato.

Spegnimento

1. Premere brevemente il pulsante **(E)** che è stato impostato per lo spegnimento.
   ➔ Il LED **(C.1 o C.2)** si spegne.
   ➔ Il dispositivo collegato si spegne.
   ➔ Se il dispositivo è già spento, la pressione di questo pulsante non produce nessuna azione.

Accensione

1. Premere brevemente il pulsante **(E)** che è stato impostato per l'accensione.
   ➔ Il LED **(C.1 o C.2)** si accende in arancione.
   ➔ Il dispositivo collegato si accende.
   ➔ Se il dispositivo è già acceso, la pressione di questo pulsante non produce nessuna azione.

Cancellare il tasto dal canale radio

1. Selezionare il canale radio con il tasto **(B)** e tenerlo premuto per circa 15 – 20 secondi fino a quando il LED **(C.1)** emette un flash di colore rosso.
2. Rilasciare il tasto **(B)**.
   ➔ Interrompere la cancellazione: Premere il tasto **(B)**, il LED **(C.1)** si spegne.
   ➔ Se entro 30 secondi non viene inviato alcun comando, il radioricevitore si porta nella modalità di funzionamento normale.
3. Premere il tasto del telecomando di cui deve essere cancellato il comando dal radioricevitore.
   ➔ Il LED **(C.1)** lampeggia velocemente; cancellazione terminata.
   ➔ Il radioricevitore passa alla modalità normale; cancellazione terminata.

Cancella il trasmettitore dal ricevitore

1. Premere il tasto **(B)** per 20 – 25 secondi fino a quando il LED **(C.1)** lampeggia in rosso.
2. Rilasciare il tasto **(B)**.
   ➔ Interrompere la cancellazione: Premere il tasto **(B)**, il LED **(C.1)** si spegne.
   ➔ Se entro 30 secondi non viene inviato alcun comando, il radioricevitore si porta nella modalità di funzionamento normale.
3. Premere il pulsante del telecomando che si desidera cancellare dalla memoria del ricevitore.
   ➔ Il radioricevitore cancella il telecomando, il LED **(C.1)** lampeggia velocemente.
   ➔ Il radioricevitore passa alla modalità normale; cancellazione terminata.

Cancella il canale

AVVERTENZA!
Questa operazione non può venire interrotta!

1. Selezionare il canale radio da cancellare con il pulsante (B), quindi tenere premuto il pulsante (B) per 25 – 30 secondi fino a quando il LED del canale selezionato C.1 o C.2 lampeggia con una luce rossa.
2. Rilasciare il tasto **(B)**.
   ➔ Il canale è stato cancellato dal radioricevitore.
   ➔ Il ricevitore passa alla modalità normale; cancellazione terminata.

Cancellazione della memoria del radioricevitore

AVVERTENZA!
Questa operazione non può venire interrotta!

In caso di smarrimento di un telecomando, per motivi di sicurezza si dovrà cancellare il radioricevitore! Quindi dovranno essere programmati nuovamente tutti i telecomandi.

1. Premere il tasto **(B)** per più di 30 secondi fino a quando i LED **(C.1 e C.2)** lampeggiano contemporaneamente in rosso.
2. Rilasciare il tasto **(B)**.
   ➔ Il radioricevitore cancella la memoria.
   ➔ Il radioricevitore passa alla modalità normale; cancellazione terminata.

Lettura dello stato

Il ricevitore è in grado di leggere lo stato attuale dei relè e inviarlo ai telecomandi. Il LED del telecomando comunica lo stato come segue:

AVVERTENZA!
La lettura dello stato è possibile solo con un telecomando che supporta questa funzione!

Il LED del trasmettitore si accende in verde	Relè aperto
Il LED del trasmettitore lampeggia in rosso	Relè chiuso

Soluzione dei guasti

I LED **(C.1 e C.2)** lampeggiano in rosso:
Si sta cercando di occupare più di 40 o 450 posizioni di memoria sul radioricevitore.
(Con l'accessorio Memo è possibile estendere la memoria da 40 a 450 comandi. Tutti i comandi memorizzati sul ricevitore vengono trasferiti a Memo quando questo viene collegato. Contemporaneamente vengono cancellati dalla memoria interna del ricevitore. Il trasferimento inverso da Memo alla memoria interna non è possibile!)
I LED **(C.1 e C.2)** sono accesi:
Modalità di programmazione, radioricevitore attende un codice radio di un telecomando.

Dichiarazione di conformità semplificata

Con la presente SOMMER Antriebs- und Funktechnik GmbH attesta che il tipo di apparecchiatura a radiocomandi SOMcom2 è conforme della direttiva 2014/53/UE. Una copia della dichiarazione di conformità UE è disponibile su Internet alla seguente pagina:

www.som4.me/mrl

Smaltimento

Osservare le norme locali in materia.

NL SOMcom2
Artikelnr. S10696

Technische gegevens

Radiofrequentie	868,95 MHz
Radiokanalen	2
Nominaal spanningsbereik	AC/DC 12 – 24 volt ±20%
Temperatuurbereik	–20 °C tot +70 °C
Max. stroomverbruik bij	80 mA, DC 12 V
Max. stroomverbruik bij	175 mA, AC 24 V
Uitgang potentiaalvrij relaiscontact	
Schakelvermogen (Ohmse belasting)	1,0 A, AC/DC 30 V
Toepassingsgebied	Droge, aan alle zijden omsloten ruimtes
Geheugenplaatsen	
Standaard	40 radiocommando's
met Memo **(D)***	450 radiocommando's
Afmetingen	109 x 40 x 32 mm
Gewicht	ca. 55 g
Programmeermodus	handmatig of via programmeertoets of draadloos.
Bedrijfsmodi	
Standaard	Toetsmodus Gedefinieerd AAN Gedefinieerd UIT
Instelbaar via SOMlink	Schakelmodus

* Accessoires, niet bij de levering inbegrepen!

OPMERKING!
De ontvanger is compatibel met SOMlink!

Veiligheidsinstructies

- Het is streng verboden om het apparaat te openen. Hierdoor vervalt de garantie.
- Defecte apparaten uitsluitend door een door de fabrikant geautoriseerde specialist laten repareren.
- Voor het veilige gebruik moeten de plaatselijk voor deze installatie geldende veiligheidsbepalingen in acht genomen worden! Informatie krijgt u bij elektriciteitscentrales, VDE en ongevallenverzekeringen.
- De radio-ontvanger moet op ieder moment vrij toegankelijk zijn.

Beoogd gebruik

- De afstandsbediening van installaties met ongevalsrisico mag alleen bij direct visueel contact gebeuren!
- De afstandsbediening van apparaten en installaties met verhoogd ongevalsrisico (bijvoorbeeld kraaninstallaties) is verboden!
- De radiobesturing is alleen voor toestellen en installaties toegestaan waarbij een functiestoring in de handzender of radio-ontvanger geen gevaar voor mensen, dieren of voorwerpen vormt of waarbij het risico door andere veiligheidssystemen ingedekt is.
- De exploitant geniet geen enkele bescherming tegen storingen door andere radiozendinstallaties of eindinstallaties (bijv. ook door draadloze installaties die reglementair in hetzelfde frequentiebereik gebruikt worden).
- Maximale kabellengte aan alle aansluitingen 3 m.
- Na een stroomonderbreking (bijv. stroomuitval) zet de radio-ontvanger alle uitgangen op UIT. Een aangestuurde alarminstallatie na een stroomonderbreking opnieuw inschakelen of via een bufferbatterij beveiligen.

Aansluitingen en functionele elementen

A	Potentiaalvrije relaiscontacten, toegestane kabeldoorsnede max. 1,5 mm² Voeding A.1 AC/DC 12 – 24 volt A.2 Massa Relaiscontact R1 / kanaal 1 A.3 A.4 Relaiscontact R2 / kanaal 2 A.5 A.6
B	Toets: Brengt de radio-ontvanger in de programmeer-, wis- of normale modus.
C	Leds: Geven aan welk kanaal gekozen werd. C.1 Relaiscontact R1 / kanaal 1 C.2 Relaiscontact R2 / kanaal 2
E	Handzendertoets: Stuurt een commando naar de radio-ontvanger.

Mogelijke led-toestanden op ontvanger (C.1 & C.2)

- Branden
- Flitsen
- Knipperen
- Omgekeerd flitsen (HFL)

Betekenis van de ledkleuren

- Oranje = relais geschakeld
- Groen = programmeermodus
- Rood = wismodus

Zender programmeren

OPMERKING!
De zender die moet worden geprogrammeerd, moet zich tijdens het programmeren in de buurt van de ontvanger bevinden!

OPMERKING!
De bedrijfsmodus schakelmodus is alleen via SOMlink te activeren!

SOMcom2_S10715-00000_462022_0-DRE_Rev-D

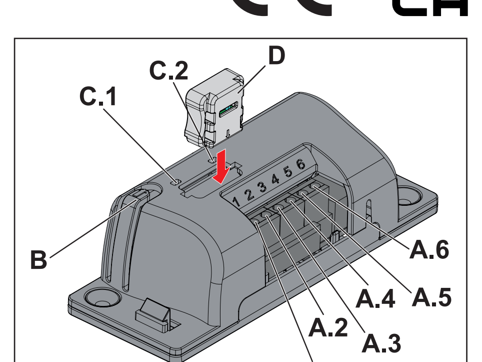

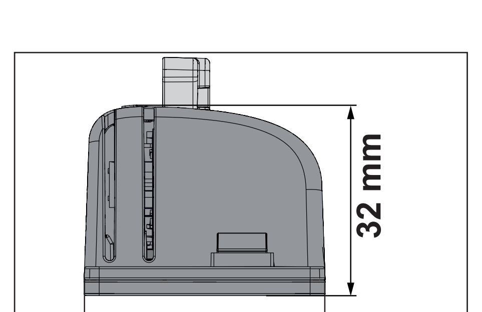

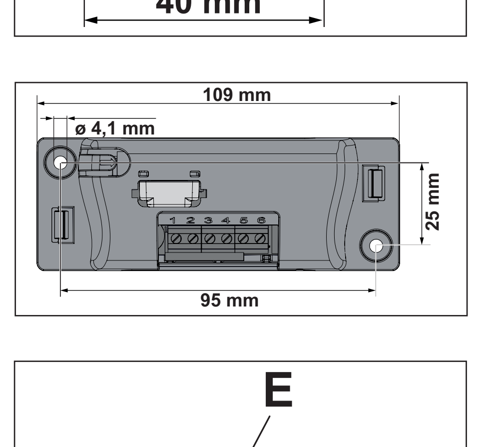

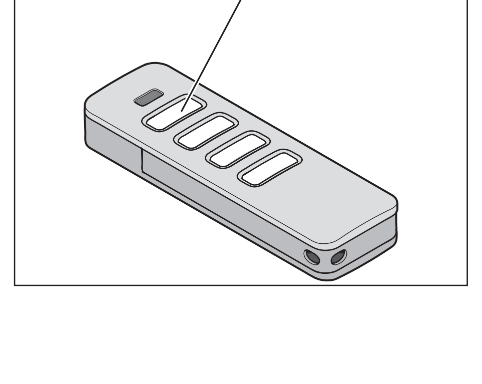

HFL

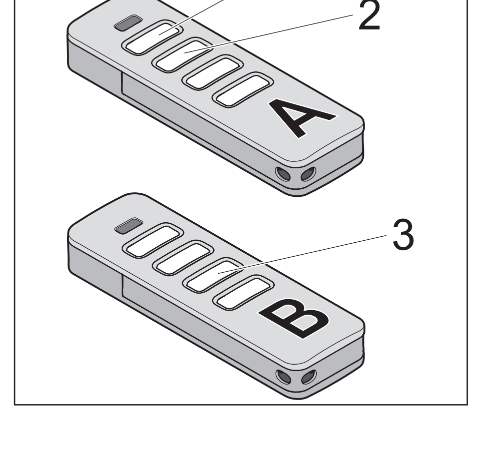

OPMERKING!

Hierna wordt het programmeren en wissen aan de hand van het voorbeeld voor radiokanaal 1 beschreven. Om dezelfde handelingen voor radiokanaal 2 uit te voeren, als volgt te werk gaan:

1. Toets **(B)** één keer kort indrukken.
   → Led **(C.1)** brandt groen.
2. Toets **(B)** loslaten.
   → Led **(C.1)** gaat uit.
3. Nu toets (B) opnieuw, dit keer overeenkomstig de gewenste beschrijving, indrukken.
   → Radiokanaal 2 is geactiveerd.
   → De beschreven reacties van de leds gelden nu voor de leds **(C.2)**.

Toetsmodus

1. Toets **(B)** korter dan 5 seconden indrukken tot led **(C.1)** groen brandt.
2. Toets **(B)** loslaten.
   → Als binnen 30 seconden geen commando wordt gestuurd, schakelt de radio-ontvanger in de normale modus.
   → Programmeermodus onderbreken: Toets **(B)** nog een keer indrukken, led **(C.1)** gaat uit.
3. Gewenste zendertoets **(E)** zolang indrukken totdat de led **(C.1)** snel knippert en uitgaat.
   → Programmeren beëindigd.

Meer zenders programmeren, de punten 1 - 3 herhalen.

Gedefinieerd UIT

Dit commando schakelt het geprogrammeerde apparaat alleen uit.

1. Toets **(B)** tussen 5 en 10 seconden indrukken totdat de led **(C.1)** groen flitst.
2. Toets **(B)** loslaten.
   → Als binnen 30 seconden geen commando wordt gestuurd, schakelt de radio-ontvanger in de normale modus.
   → Programmeermodus onderbreken: Toets **(B)** nog een keer indrukken, led **(C.1)** gaat uit.
3. Gewenste zendertoets **(E)** zolang indrukken totdat de led **(C.1)** snel knippert en uitgaat.
   → Programmeren beëindigd.

Gedefinieerd AAN

Dit commando schakelt het geprogrammeerde apparaat alleen in.

1. Toets **(B)** tussen 10 en 15 seconden indrukken totdat de led **(C.1)** groen knippert.
2. Toets **(B)** loslaten.
   → Als binnen 30 seconden geen commando wordt gestuurd, schakelt de radio-ontvanger in de normale modus
   → Programmeermodus onderbreken: Toets **(B)** nog een keer indrukken, led **(C.1)** gaat uit.
3. Gewenste zendertoets **(E)** zolang indrukken totdat de led **(C.1)** snel knippert en uitgaat
   → Programmeren beëindigd.

Radiografisch programmeren (HFL)

Functie

Een reeds geprogrammeerde handzender kan de ontvanger radiografisch in de programmeermodus zetten. Zo kunnen verdere handzenders worden geprogrammeerd, zonder dat de toets **(B)** op de ontvanger moet worden ingedrukt. De toetsbezetting van de handzender A (die de ontvanger heeft geactiveerd) wordt ook gebruikt voor de te programmeren handzender (B). Beide handzenders moeten zich daarbij in reikwijdte van de radio-ontvanger bevinden.

OPMERKING!

Radiografisch programmeren is alleen mogelijk bij identieke handzenders!

Procedure

1. Toets **(1+2)** van de reeds geprogrammeerde handzender **A** 3 - 5 seconden indrukken totdat de leds **(C.1 en C.2)** op de ontvanger omgekeerd groen flitsen.
2. Toetsen **(1+2)** loslaten.
   → Als binnen 30 seconden geen commando wordt gestuurd, schakelt de radio-ontvanger in de normale modus.
3. Willekeurige toets op de nieuwe handzender **B** indrukken
   → Leds **(C.1 en C.2)** op de ontvanger knipperen snel en gaan uit.
   → Commando's en toegewezen toetsfuncties van handzender **B** en handzender **A** zijn identiek.

Bediening

Toetsmodus

1. Zendertoets **(E)** kort indrukken.
   → Led **(C.1 of C.2)** brandt zolang er op de toets wordt gedrukt oranje.
   → De ontvanger krijgt een impuls en geeft deze door naar het aangesloten apparaat.

Uitschakelen

1. Zendertoets **(E)** die is geprogrammeerd voor het gedefinieerd inschakelen kort indrukken.
   → Led **(C.1 of C.2)** gaat uit.
   → Aangesloten apparaat wordt uitgeschakeld.
   → Als het apparaat reeds uitgeschakeld is, heeft het indrukken van de toets geen effect.

Inschakelen

1. Zendertoets **(E)** die is geprogrammeerd voor het gedefinieerd uitschakelen kort indrukken.
   → Led **(C.1 of C.2)** brandt oranje.
   → Aangesloten apparaat wordt ingeschakeld.
   → Als het apparaat reeds ingeschakeld is, heeft het indrukken van de toets geen effect.

Zendertoets uit radiokanaal wissen

1. Radiokanaal met toets **(B)** kiezen en tussen 15 en 20 seconden ingedrukt houden totdat de led **(C.1)** rood flitst.
2. Toets **(B)** loslaten.
   → Wismodus onderbreken: Toets **(B)** indrukken, led **(C.1)** gaat uit.
   → Als binnen 30 seconden geen commando wordt gestuurd, schakelt de radio-ontvanger in de normale modus.
3. Toets op de zender indrukken waarvan het commando in de radio-ontvanger gewist moet worden.
   → Led **(C.1)** knippert snell – wissen beëindigd.
   → Radio-ontvanger schakelt in de normale modus – wissen beëindigd.

Zender uit radio-ontvanger wissen

1. Toets **(B)** tussen 20 en 25 seconden indrukken totdat de led **(C.1)** rood knippert.
2. Toets **(B)** loslaten.
   → Wismodus onderbreken: Toets **(B)** indrukken, led **(C.1)** gaat uit.
   → Als binnen 30 seconden geen commando wordt gestuurd, schakelt de radio-ontvanger in de normale modus.
3. Willekeurige toets van de zender indrukken die uit het geheugen van de ontvanger moet worden gewist.
   → Radio-ontvanger wist de zender, led **(C.1)** knippert snel.
   → Radio-ontvanger schakelt in de normale modus – wissen beëindigd.

Radiokanaal wissen

OPMERKING!

Deze actie kan niet worden afgebroken!

1. Te wissen radiokanaal met toets (B) selecteren en de toets (B) 25 - 30 seconden indrukken totdat de LED voor het geselecteerde kanaal (C.1 of C.2) rood brandt.
2. Toets **(B)** loslaten.
   → Kanaal wordt uit de radio-ontvanger gewist
   → Ontvanger schakelt in de normale modus – wissen beëindigd.

Geheugen van radio-ontvanger wissen

OPMERKING!

Deze actie kan niet worden afgebroken!

Als een zender zoekraakt, moeten om veiligheidsredenen de radio-ontvanger gewist worden! Daarna alle zenders opnieuw programmeren.

1. Toets **(B)** langer dan 30 seconden indrukken tot leds **(C.1 en C.2)** tegelijkertijd rood knipperen.
2. Toets **(B)** loslaten.
   → Radio-ontvanger wist het geheugen.
   → Radio-ontvanger schakelt in de normale modus – wissen beëindigd.

Statusopvraag

De ontvanger kan de actuele status van de relais naar de zender terugmelden. De led van de zender geeft de status dan als volgt weer:

OPMERKING!

De statusopvraag is alleen mogelijk met een zender die deze functie eveneens ondersteunt!

Led van de zender brandt groen	Relais open
Led van de zender knippert rood	Relais gesloten

Hulp bij storingen

Leds **(C.1 en C.2)** knipperen rood:
Er wordt geprobeerd meer dan 40 of meer dan 450 geheugen-plaatsen op de radio-ontvanger te programmeren.
(Het accessoire Memo breidt de geheugencapaciteit van 40 naar 450 commando's uit. Alle op de ontvanger opgeslagen zendercommando's worden bij het opsteken van de Memo naar deze overgebracht en vervolgens uit het interne geheugen van de ontvanger gewist. Terugzetten van de Memo naar het interne geheugen is niet mogelijk!)
Led **(C.1 of C.2)** brandt:
Programmeermodus, radio-ontvanger wacht op een radiocommando van een handzender.

Eenvoudige conformiteitsverklaring

Hierbij verklaart SOMMER Antriebs- und Funktechnik GmbH, dat het radioapparatuurtype SOMcom2 voldoet aan de richtlijn 2014/53/EU. De volledige tekst van de EU-conformiteitsverklaring is beschikbaar op het internetadres:

www.som4.me/mrl

Verwijderen

De geldende nationale voorschriften volgen.

SV SOMcom2
Artikelnr S10696

Teknisk information

Radiofrekvens	868,95 MHz
Radiokanaler	2
Märkspänningsområde	AC/DC 12 - 24 volt ± 20 %
Temperaturområde	–20 °C till +70 °C
Max. strömförbrukning vid	80 mA, DC 12 V
Max. strömförbrukning vid	175 mA, AC 24 V
Utgång potentialfri reläkontakt	
Brytarkapacitet (ohmsk belastning)	1,0 A, AC/DC 30 V
Användningsplats	torra, helt omslutna rum
Minnesplatser	
Standard	40 radiokommandon
med Memo **(D)***	450 radiokommandon
Mått	109 x 40 x 32 mm
Vikt	ca 55 g
Inställningsläge	manuellt via inställnings-knappar eller via fjärrsignaler.
Driftsätt	
Standard	Knappdrift Definierat PÅ Definierat AV
Kan ställas in via SOMLink	Kopplingsdrift

* Tillbehör ingår inte i leveransomfånget!

ANVISNING!

Mottagaren är SOMlink-kompatibel!

Säkerhetsanvisningar

- Det är absolut förbjudet att öppna apparaten och görs det upphävs garantin.
- Defekta apparater får endast repareras av en tekniker som godkänts av tillverkaren.
- För säker drift måste de lokala säkerhetsbestämmelser som gäller för anläggningen följas! Du kan få mer information från elleverantör, VDE och branschorganisationer.
- Radiomottagaren måste alltid vara fritt tillgänglig.

Avsedd användning

- Fjärrstyrning av anläggningar med olycksrisk får endast göras vid direkt visuell kontakt!
- Fjärrstyrning av apparater och anläggningar med höjd olycksrisk (t.ex. krananläggningar) är förbjuden!
- Fjärrstyrningen är endast tillåten för apparater och anläggningar där en funktionsstörning i fjärrkontrollen eller radiomottagaren inte innebär en risk för personer, djur eller saker eller att risken hindras genom andra säkerhetsanordningar.
- Användaren har inget skydd mot störningar p.g.a. andra apparaters slutanläggningar för fjärrkommunikation (t.ex. även genom radioanläggningar som korrekt används inom samma frekvensområde).
- Maximal kabellängd till alla anslutningar är 3 meter.
- Efter ett nätavbrott (t.ex. strömavbrott) sätter radiomottagaren alla utgångar på AV. En styrd larmanläggning måste slås på igen efter ett nätavbrott eller säkras via ett buffertbatteri.

Anslutningar och funktionselement

A	Potentialfria reläkontakter, tillåtet kabelvärsnitt max.1,5 mm² Matningsspänning A.1 AC/DC 12 – 24 volt A.2 Jord Reläkontakt R1/kanal 1 A.3 A.4 Reläkontakt R2/kanal 2 A.5 A.6
B	Knapp: Sätter radiomottagaren i programmerings-, raderings- eller normaldrift.
C	LED:er: Visar vilken kanal som har valts C.1 Reläkontakt R1/kanal 1 C.2 Reläkontakt R2/kanal 2
E	Fjärrkontrollsknapp: Skickar ett kommando till radiomottagaren.

Möjlig lysdiodsstatus på mottagaren (C.1 & C.2)

	Lyser
	Blixtrar
	Blinkar
	Inverterade blixtar (HFL)

LED-färgernas betydelse

- Orange = reläet kopplat
- Grön = programmeringsläge
- Röd = raderingsläge

Programmera sändaren

ANVISNING!

Sändaren som ska programmeras måste vara i närheten av mottagaren under programmeringen!

ANVISNING!

Driftsättet kopplingsdrift ska endast aktiveras via SOMLink!

ANVISNING!

Nedan beskrivs programmering och radering för radiokanal 1 som exempel. För att göra likadant för radiokanal 2:

1. Tryck en gång snabbt på knappen **(B)**
   → Lysdioden **(C.1)** lyser grönt.
2. Släpp knappen **(B)**.
   → Lysdioden **(C.1)** slocknar.
3. Tryck på knappen (B) igen, enligt önskad beskrivning.
   → Radiokanal 2 är aktiverad.
   → De beskrivna reaktionerna för lysdioden gäller nu lysdioden **(C.2)**.

Knappdrift

1. Tryck på knappen **(B)** i mindre än 5 sekunder tills lysdioden **(C.1)** lyser grön.
2. Släpp knappen **(B)**.
   → Skickas inget kommando inom ytterligare 30 sekunder kopplar radiomottagaren om till normaldrift.
   → Avbryta programmeringen: Tryck en gång till på knappen **(B)**, lysdioden **(C.1)** slocknar.
3. Tryck på önskad sändarknapp **(E)** tills lysdioden **(C.1)** blinkar snabbt och slocknar.
   → Programmeringen slutförd.

För att programmera ytterligare sändare ska du upprepa punkt 1–3.

Definierat AV

Detta kommando kopplar endast från den programmerade enheten.

1. Tryck på knappen **(B)** mellan 5 och 10 sekunder tills lysdioden **(A)** blixtrar grön.
2. Släpp knappen **(B)**.
   → Skickas inget kommando inom 30 sekunder kopplar radiomottagaren om till normaldrift.
   → Avbryta programmeringen: Tryck en gång till på knappen **(B)**, lysdioden **(C.1)** slocknar.
3. Tryck på önskad sändarknapp **(E)** tills lysdioden **(C.1)** blinkar snabbt och slocknar.
   → Programmeringen slutförd.

Definierat PÅ

Detta kommando kopplar endast in den programmerade enheten.

1. Tryck på knappen **(B)** mellan 10 och 15 sekunder tills lysdioden **(C.1)** blinkar grön.
2. Släpp knappen **(B)**.
   → Skickas inget kommando inom 30 sekunder kopplar radiomottagaren om till normaldrift.
   → Avbryta programmeringen: Tryck en gång till på knappen **(B)**, lysdioden **(C.1)** slocknar.
3. Tryck på önskad sändarknapp **(E)** tills lysdioden **(C.1)** blinkar snabbt och slocknar.
   → Programmeringen slutförd.

Programmering via radioöverföring (HFL)

MODE

En redan programmerad fjärrkontroll kan ställa om mottagaren till programmeringsläge via radioöverföring. På så sätt kan ytterligare fjärrkontroller programmeras utan att knappen **(B)** på mottagaren måste tryckas in. Knappfunktionerna på fjärrkontrollen A (som har aktiverat mottagaren), används även för fjärrkontrollen (B) som ska programmeras. Båda fjärrkontrollerna måste vara inom radiomottagarens räckvidd.

ANVISNING!

Programmering via radioöverföring är endast möjlig på identiska fjärrkontroller!

Förlopp

1. Tryck på knapparna **(1+2)** på den redan programmerade fjärrkontrollen **A** ca 3–5 sekunder tills lysdioderna **(C.1 och C.2)** på mottagaren blixtrar grönt med inverterade blixtar.
2. Släpp knapparna **(1+2)**.
   → Skickas inget kommando inom ytterligare 30 sekunder kopplar radiomottagaren om till normaldrift.
3. Tryck på valfri knapp på den nya fjärrkontrollen **B**.
   → Lysdioderna **(C.1 och C.2)** på mottagaren blinkar snabbt och slocknar.
   → Kommandon och knappfunktioner på fjärrkontrollen **B** och fjärrkontrollen **A** är nu identiska.

Drift

Knappdrift

1. Tryck kort på sändarknappen **(E)**.
   → Lysdioden **(C.1 eller C.2)** lyser orange under knapptryckningen.
   → Mottagaren får en impuls och leder den vidare till den anslutna enheten.

Avstängning

1. Tryck kort på sändarknappen **(E)** som har programmerats för den definierade avstängningen.
   → Lysdioden **(C.1 eller C.2)** slocknar.
   → Den anslutna enheten stängs av.
   → Om enheten redan är avstängd händer ingenting om knappen trycks in igen.

Påslagning

1. Tryck kort på sändarknappen **(E)** som har programmerats för den definierade påslagningen.
   → Lysdioden **(C.1 eller C.2)** lyser orange.
   → Den anslutna enheten slås på.
   → Om enheten redan är påslagen händer ingenting om knappen trycks in igen.

Radera sändarknappen från radiokanalen

1. Välj radiokanal med knappen **(B)** och håll den intryckt i mellan 15 och 20 sekunder tills lysdioden **(C.1)** blixtrar röd.
2. Släpp knappen **(B)**.
   → Avbryta raderingen: Tryck på knappen **(B)**, lysdioden **(C.1)** slocknar.
   → Skickas inget kommando inom 30 sekunder kopplar radiomottagaren om till normaldrift.
3. Tryck på knappen på sändaren vars kommando ska raderas i radiomottagaren.
   → Lysdioden **(C.1)** blinkar snabbt – raderingen slutförd.
   → Radiomottagaren kopplar om till normaldrift – raderingen slutförd.

Radera sändare från radiomottagare

1. Tryck på knappen **(B)** i mellan 20 och 25 sekunder tills lysdioden **(C.1)** blinkar röd.
2. Släpp knappen **(B)**.
   → Avbryta raderingen: Tryck på knappen **(B)**, lysdioden **)** slocknar.
   → Skickas inget kommando inom 30 sekunder kopplar radiomottagaren om till normaldrift.
3. Tryck på en valfri knapp på sändaren som ska raderas från mottagarens minne.
   → Radiomottagaren raderar sändaren, lysdioden **(C.1)** blinkar snabbt.
   → Radiomottagaren kopplar om till normaldrift – raderingen slutförd.

Radera radiokanal

ANVISNING!

Denna åtgärd kan inte avbrytas!

1. Välj den radiokanal som ska raderas med knappen (B) och tryck på knappen (B) i 25 - 30 sekunder tills lysdioden för den valda kanalen (C.1 eller C.2) lyser rött.
2. Släpp knappen **(B)**.
   → Kanalen raderas nu från radiomottagaren.
   → Mottagaren kopplar om till normaldrift – raderingen slutförd.

Radera radiomottagarens minne

ANVISNING!

Denna åtgärd kan inte avbrytas!

Blir du av med sändaren igen måste radiomottagaren raderas av säkerhetsskäl! Programmera sedan om alla sändare på nytt.

1. Tryck på knappen **(B)** längre än 30 sekunder tills lysdioderna **(C.1 och C.2)** blinkar rött samtidigt.
2. Släpp knappen **(B)**.
   → Radiomottagaren raderar minnet.
   → Radiomottagaren kopplar om till normaldrift – raderingen slutförd.

Statuskontroll

Mottagaren kan skicka information om reläets aktuella status till sändaren. Sändarens LED skickar då statusen vidare enligt följande:

ANVISNING!

En statuskontroll är endast möjlig med en sändare som också har denna funktion!

Sändarens lysdiod lyser grön	Relä öppet
Sändarens lysdiod blinkar röd	Relä stängt

Störningshjälp

Lysdioderna **(C.1 och C.2)** blinkar rött:
Du försöker programmera fler än 40 resp. fler än 450 minnes-platser på radiomottagaren.
(Med tillbehöret Memo kan minneskapaciteten utökas från 40 till 450 kommandon. Alla sändarkommandon som sparats på mottagaren överförs till Memo när den ansluts och raderas sedan från mottagarens interna minne. Det går inte att föra tillbaka sparade sändare från Memo till det interna minnet!)
Lysdioden **(C.1 eller C.2)** lyser:
Programmeringsläge, radiomottagare väntar på ett radiokommando från en fjärrkontroll.

Förenklad försäkran om överensstämmelse

Härmed försäkrar SOMMER Antriebs- und Funktechnik GmbH att radioanläggningstypen SOMcom2 motsvarar direktivet 2014/53/EU. Hela texten för denna EU-försäkran om överensstämmelse finns på följande internetadress:

www.som4.me/mrl

Bortskaffelse

Overhold de lokale miljøbestemmelser.

PL SOMcom2
Nr artykułu S10696

Dane techniczne

Częstotliwość radiowa	868,95 MHz
Kanały radiowe	2
Zakres napięcia znamionowego	AC/DC 12–24 V ±20%
Zakres temperatur	–20°C do +70°C
Maks. pobór prądu przy	80 mA, DC 12 V
Maks. pobór prądu przy	175 mA, AC 24 V
Wyjście bezpotencjałowego zestyku przekaźnika	
Moc łączeniowa (obciążenie omowe)	1,0 A, AC/DC 30 V
Zakres zastosowań	Suche, zamknięte pomieszczenia
Miejsca w pamięci	
Standard	40 poleceń radiowych
z Memo **(D)***	450 poleceń radiowych
Wymiary	109 x 40 x 32 mm
Masa	ok. 55 g
Tryb programowania	Ręcznie przyciskiem programowania lub radiowo.
Tryb pracy	
Standard	Tryb monostabilny Zdefiniowane WŁ. Zdefiniowane WYŁ.
Regulacja za pośrednictwem SOMLink	Tryb przełączania

* Wyposażenie dodatkowe, nie jest zawarte w dostarczonym zestawie!

WSKAZÓWKA!

Odbiornik jest kompatybilny z SOMlink!

Wskazówki dotyczące bezpieczeństwa

- Otwieranie urządzenia jest surowo zabronione i powoduje utratę roszczeń gwarancyjnych.
- Naprawę uszkodzonych urządzeń należy powierzać wyłącznie specjaliście autoryzowanemu przez producenta.
- Dla zapewnienia bezpiecznego użytkowania należy przestrzegać lokalnych przepisów bezpieczeństwa dotyczących niniejszych urządzeń! Informacji na ten temat udzielają zakłady energetyczne, Stowarzyszenie Elektryków Niemieckich (VDE) oraz zrzeszenia branżowe ubezpieczycieli od następstw wypadków przy pracy.
- Odbiornik radiowy musi być przez cały czas dostępny.

Zastosowanie zgodne z przeznaczeniem

- Zdalne sterowanie urządzeniami stanowiącymi źródło zagrożenia wypadkiem jest dozwolone wyłącznie przy bezpośrednim kontakcie wzrokowym!
- Zabrania się zdalnego sterowania urządzeniami i systemami o podwyższonym ryzyku wypadku (np. żurawiami)!
- Zdalne sterowanie może być użyte tylko w przypadku tych urządzeń i instalacji, dla których zakłócenie działania pilota lub odbiornika radiowego nie powoduje zagrożenia dla ludzi, zwierząt i mienia, albo gdy takie zagrożenie jest wykluczone poprzez zastosowanie innych urządzeń bezpieczeństwa.
- Użytkownik instalacji radiowej nie jest chroniony przed zakłóceniami spowodowanymi przez inny sprzęt telekomunikacyjny i urządzenia końcowe (np. również urządzenia radiowe, które zgodnie z przepisami użytkowane są w tym samym zakresie częstotliwości).
- Maksymalna długość kabli wszystkich podłączeń 3 m.
- Po awarii zasilania (np. brak prądu) odbiornik radiowy ustawia wszystkie wyjścia na WYŁ. Po przerwie w zasilaniu sterowany system alarmowy należy ponownie włączyć lub zabezpieczyć jego zasilanie przez zasilacz awaryjny.

Przyłącza i elementy funkcjonalne

A	bezpotencjałowe zestyki przekaźników, dopuszczalny przekrój kabla maks. 1,5 mm² Zasilanie napięciem A.1 AC/DC 12–24 V A.2 Masa Zestyk przekaźnika R1 / kanał 1 A.3 A.4 Zestyk przekaźnika R2 / kanał 2 A.5 A.6
B	Przycisk: Ustawia odbiornik sygnałów radiowych na tryb programowania, kasowania lub normalny.
C	Diody LED: Wskazują, który kanał został wybrany C.1 Zestyk przekaźnika R1 / kanał 1 C.2 Zestyk przekaźnika R2 / kanał 2
E	Przycisk pilota: Przesyła polecenie do odbiornika.

Możliwe stany diod LED na odbiorniku (C.1 i C.2)

	świecą się
	zapalają się
	migają
	zapalają się w odwrotnej kolejności (HFL)

Znaczenie kolorów diod LED

- Pomarańczowy = przekaźnik załączony
- Zielony = tryb programowania
- Czerwony = tryb usuwania

Programowanie pilota

WSKAZÓWKA!

Podczas programowania pilot musi znajdować się w pobliżu odbiornika!

WSKAZÓWKA!

Tryb przełączania należy aktywować wyłącznie za pośrednictwem SOMLink!

WSKAZÓWKA!

Poniżej przedstawiamy proces programowania i usuwania na przykładzie kanału radiowego 1. Aby wykonać takie same procesy dla kanału radiowego 2 należy wykonać następujące czynności:

1. Jeden raz krótko nacisnąć przycisk **(B)**
   → Dioda LED **(C.1)** świeci się na zielono.
2. Zwolnić przycisk **(B)**.
   → Dioda LED **(C.1)** gaśnie.
3. Teraz ponownie nacisnąć przycisk (B), tym razem zgodnie z odpowiednim opisem.
   → Kanał radiowy 2 jest aktywny.
   → Opisane stany diod LED dotyczą tylko diody **(C.2)**.

Tryb monostabilny

1. Naciskać przycisk **(B)** przez czas krótszy niż 5 sekund do momentu, aż dioda LED **(C.1)** zaświeci się na zielono.
2. Zwolnić przycisk **(B)**.
   → Jeżeli w ciągu kolejnych 30 sekund nie zostanie przesłane żadne polecenie, odbiornik radiowy przełączy się na tryb normalny.
   → Anulowanie trybu uczenia: Ponownie nacisnąć przycisk **(B)**, dioda LED **(C.1)** gaśnie.
3. Odpowiedni przycisk na pilocie **(E)** naciskać do momentu, aż dioda LED **(C.1)** szybko zamiga i zgaśnie.
   → Programowanie zakończone.

Aby zaprogramować kolejne piloty, powtórzyć punkty 1–3.

Zdefiniowane WYŁ.

Polecenie to wyłącza tylko zaprogramowane urządzenie.

1. Naciskać przycisk **(B)** przez czas wynoszący od 5 do 10 sekund do momentu, aż dioda LED **(C.1)** zapali się na zielono.
2. Zwolnić przycisk **(B)**.
   → Jeżeli w ciągu 30 sekund nie zostanie przesłane żadne polecenie, odbiornik radiowy przełączy się na tryb normalny.
   → Anulowanie trybu uczenia: Ponownie nacisnąć przycisk **(B)**, dioda LED **(C.1)** gaśnie.
3. Odpowiedni przycisk na pilocie **(E)** naciskać do momentu, aż dioda LED **(C.1)** szybko zamiga i zgaśnie
   → Programowanie zakończone.

Zdefiniowane WŁ

Polecenie to włącza tylko zaprogramowane urządzenie.

1. Naciskać przycisk **(B)** przez czas wynoszący od 10 do 15 sekund do momentu, aż dioda LED **(C.1)** zamiga na zielono.
2. Zwolnić przycisk **(B)**.
   → Jeżeli w ciągu 30 sekund nie zostanie przesłane żadne polecenie, odbiornik radiowy przełączy się na tryb normalny.
   → Anulowanie trybu uczenia: Ponownie nacisnąć przycisk **(B)**, dioda LED **(C.1)** gaśnie.
3. Odpowiedni przycisk na pilocie **(E)** naciskać do momentu, aż dioda LED **(C.1)** szybko zamiga i zgaśnie
   → Programowanie zakończone.

Programowanie drogą radiową (HFL)

Tryb pracy

Już zaprogramowany pilot może zdalnie przełączyć odbiornik drogą radiową na tryb uczenia. Tak więc można zaprogramować kolejne piloty bez konieczności naciskania przycisku **(B)** na odbiorniku. Przyporządkowanie funkcji przycisków pilota A (który aktywował odbiornik), jest używane również w przypadku programowanych pilotów (B). Obydwa piloty muszą przy tym znajdować się w zasięgu odbiornika radiowego.

WSKAZÓWKA!

Programowanie drogą radiową jest możliwe tylko dla identycznych pilotów!

Przebieg

1. Nacisnąć przycisk **(1+2)** zaprogramowanego pilota **A** przez czas od 3 do 5 sekund do momentu, aż diody LED **(C.1 i C.2)** na odbiorniku zapalą się w odwrotnej kolejności na zielono.
2. Zwolnić przyciski **(1+2)**.
   → Jeżeli w ciągu kolejnych 30 sekund nie zostanie przesłane żadne polecenie, odbiornik radiowy przełączy się na tryb normalny.
3. Nacisnąć dowolny przycisk **B** nowego pilota
   → Diody LED **(C.1 i C.2)** na odbiorniku szybko migają i gasną.
   → Polecenia i przyporządkowanie przycisków pilota **B** i pilota **A** są teraz identyczne.

Tryb pracy

Tryb monostabilny

1. Krótko nacisnąć przycisk pilota **(E)**.
   → Diody LED **(C.1 lub C.2)** świecą się na pomarańczowo w trakcie naciskania przycisku.
   → Odbiornik otrzymuje impuls i przekazuje go do podłączonego urządzenia.

Wyłączanie

1. Krótko nacisnąć przycisk pilota **(E)**, który został zaprogramowany dla zdefiniowanego wyłączenia.
   → Diody LED **(C.1 lub C.2)** gasną.
   → Podłączone urządzenie wyłącza się.
   → Jeżeli urządzenie jest już wyłączone, naciśnięcie przycisku nie ma żadnego efektu.

Włączanie

1. Krótko nacisnąć przycisk pilota **(E)**, który został zaprogramowany dla zdefiniowanego włączenia.
   → Diody LED **(C.1 lub C.2)** świecą się na pomarańczowo.
   → Podłączone urządzenie włącza się.
   → Jeżeli urządzenie jest już włączone, naciśnięcie przycisku nie ma żadnego efektu.

Usuwanie przycisku pilota z kanału radiowego

1. Wybrać kanał radiowy przyciskiem **(B)** i przytrzymać wciśnięty przez czas od 15 do 20 sekund do momentu, aż dioda LED **(C.1)** zapali się na czerwono.
2. Zwolnić przycisk **(B)**.
   → Przerywanie trybu kasowania: Nacisnąć przycisk **(B)**, dioda LED **(C.1)** gaśnie.
   → Jeżeli w ciągu 30 sekund nie zostanie przesłane żadne polecenie, odbiornik radiowy przełączy się na tryb normalny
3. Nacisnąć przycisk pilota, którego polecenie ma ulec usunięciu w odbiorniku radiowym.
   → Dioda LED **(C.1)** miga szybko – usuwanie zakończone.
   → Odbiornik radiowy przełącza się do trybu normalnego – usuwanie zakończone.

Usuwanie pilota z odbiornika radiowego

1. Naciskać przycisk **(B)** przez czas wynoszący od 20 do 25 sekund do momentu, aż dioda LED **(C.1)** zamiga na czerwono.
2. Zwolnić przycisk **(B)**.
   → Przerywanie trybu kasowania: Nacisnąć przycisk **(B)**, dioda LED **(C.1)** gaśnie.
   → Jeżeli w ciągu 30 sekund nie zostanie przesłane żadne polecenie, odbiornik radiowy przełączy się na tryb normalny.
3. Nacisnąć dowolny przycisk na pilocie, który ma ulec wykasowaniu z pamięci odbiornika.
   → Odbiornik radiowy usuwa pilota; dioda LED **(C.1)** miga szybko.
   → Odbiornik radiowy przełącza się do trybu normalnego – usuwanie zakończone.

Usuwanie kanału radiowego

WSKAZÓWKA!

Operacji tej nie można przerywać!

1. Przyciskiem (B) wybrać kanał radiowy do skasowania, a następnie przytrzymać przycisk (B) przez ok. 25–30 sekund, aż dioda LED wybranego kanału (C.1 lub C.2) zaświeci się na czerwono.
2. Zwolnić przycisk **(B)**.
   → Kanał zostanie usunięty z odbiornika radiowego
   → Odbiornik przełącza się do trybu normalnego – usuwanie zakończone.

Kasowanie pamięci odbiornika radiowego

WSKAZÓWKA!

Operacji tej nie można przerywać!

Jeśli dojdzie do zgubienia pilota, ze względów bezpieczeństwa wykasować odbiornik radiowy! Następnie ponownie zaprogramować wszystkie piloty.

1. Naciskać przycisk **(B)** przez czas dłuższy niż 30 sekund do momentu, aż diody LED **(C.1 i C.2)** jednocześnie zamigają na czerwono
2. Zwolnić przycisk **(B)**.
   → Odbiornik radiowy usuwa pamięć.
   → Odbiornik radiowy przełącza się do trybu normalnego – usuwanie zakończone.

Zapytanie o status

Odbiornik może zgłaszać aktualny status przekaźnika do pilota. Dioda LED pilota sygnalizuje wtedy status w następujący sposób:

WSKAZÓWKA!

Zapytanie o status jest możliwe wyłącznie w przypadku pilota, który również obsługuje tę funkcję!

Dioda LED pilota świeci się na zielono	Przekaźnik otwarty
Dioda LED pilota miga na czerwono	Przekaźnik zamknięty

Usuwanie usterek

Diody LED **(C.1 i C.2)** migają na czerwono:
Próba zaprogramowania więcej niż 40 lub więcej niż 450 miejsc w pamięci odbiornika radiowego.
(Element wyposażenia dodatkowego Memo umożliwia rozszerzenie pamięci z 40 na 450 poleceń. Wszystkie polecenia pilota zapisane w odbiorniku są przekazywane do pamięci Memo w momencie jej podłączenia, a następnie są usuwane z wewnętrznej pamięci odbiornika. Nie ma możliwości zwrotnego przesłania z pamięci Memo do pamięci wewnętrznej!)
Diody LED **(C.1 lub C.2)** świecą się:
tryb programowania, odbiornik radiowy czeka na polecenie radiowe z pilota.

Uproszczona deklaracja zgodności

Firma SOMMER Antriebs- und Funktechnik GmbH niniejszym oświadcza, że urządzenie radiowe typu SOMcom2 odpowiada dyrektywie 2014/53/UE. Pełna wersja deklaracji zgodności UE dostępna jest w Internecie pod adresem:

www.som4.me/mrl

Utylizacja

Przestrzegać obowiązujących przepisów krajowych.

HU SOMcom2
Cikksz. S10696

Műszaki adatok

Rádiófrekvencia	868,95 MHz
Rádiócsatornák	2
Névleges feszültségtartomány	AC/DC 12 – 24 Volt ±20%
Hőmérséklet-tartomány	–20 °C ... +70 °C
Max. áramfelvétel	80 mA, DC 12 V
Max. áramfelvétel	175 mA, AC 24 V
Potenciálmentes reléérintkező kimenet	
Kapcsolási teljesítmény (ohmos terhelés)	1,0 A, 30 V AC/DC
Felhasználási terület	száraz, minden oldalról zárt térben
Memóriahelyek száma	
Alapkivitel	40 rádióparancs
Memo-val **(D)***	450 rádióparancs
Méretek	109 x 40 x 32 mm
Tömeg	kb. 55 g
Betanítási üzemmód	kézzel, betanító gombbal vagy rádiójellel.
Üzemmódok	
Alapkivitel	Impulzus üzemmód Definiált BE Definiált KI
A SOMLinken keresztül beállítható	Kapcsoló üzemmód

* Tartozék, nem képezi a szállítási terjedelem részét!

MEGJEGYZÉS !

A vevő a SOMlink-kel kompatibilis!

Biztonsági tudnivalók

- A készülék kinyitása szigorúan tilos, és a garanciaigény elvesztésével jár.
- A meghibásodott készüléket kizárólag a gyártó által megbízott szakemberrel javíttassa meg.
- A biztonságos működtetéshez az adott helyen a berendezésre érvényes biztonsági előírásokat be kell tartani! Az elektromos művek, a VDE és a szakmai szövetségek szolgálnak erre vonatkozó információval.
- A rádióvevőnek mindenkor szabadon hozzáférhetőnek kell lennie.

Rendeltetésszerű használat

- Azon berendezéseket, amelyeknél balesetveszély áll fenn, csak közvetlen rálátás esetén szabad távirányítani!
- Fokozott balesetveszéllyel járó eszközök és berendezések (pl. darurendszerek) távirányítása tilos!
- Csak olyan eszközöket és berendezéseket szabad távirányítani, amelyeknél a kézi rádióadó vagy rádióvevő üzemzavara esetén emberek, állatok vagy tárgyak nem kerülnek veszélybe, vagy ezen veszélyek kockázatát egyéb biztonsági berendezések kizárják.
- Az üzemeltető semmilyen védelmet nem élvez az olyan üzemzavarokkal szemben, melyeket más távközlési berendezések vagy végberendezések okoznak (pl. rádiókészülékek, melyeket szabályszerűen ugyanabban a frekvenciatartományban használnak).
- Maximális kábelhossz mindegyik csatlakozónál: 3 m.
- A hálózat megszakadása (pl. áramszünet) után a rádióvevő minden kimenetet KI állapotba kapcsol. A vezérelt riasztórendszert a hálózat megszakadása után újra be kell kapcsolni, vagy szünetmentes tápegységgel biztosítani.

Csatlakozások és funkcionális elemek

A	potenciálmentes reléérintkezők, megengedett kábelkeresztmetszet max. 1,5 mm² Feszültségellátás A.1 AC/DC 12 – 24 Volt A.2 test R1 reléérintkező / 1. csatorna A.3 A.4 R2 reléérintkező / 2. csatorna A.5 A.6
B	Gomb: A rádióvevőt betanító, törlés vagy normál üzemmódba kapcsolja.
C	LED-ek: Jelzik, melyik csatornát választotta ki C.1 R1 reléérintkező / 1. csatorna C.2 R2 reléérintkező / 2. csatorna
E	Távirányító gomb: Parancsot küld a rádióvevőnek.

Lehetséges LED-állapotok a vevőn (C.1 és C.2)

	világítás
	felvillanás
	villogás
	invertált felvillanás (HFL)

A LED-színek jelentése

- Narancssárga = relé bekapcsolva
- Zöld = betanítási üzemmód
- Piros = törlési üzemmód

Rádióadó betanítása

MEGJEGYZÉS !

A betanítandó adónak a betanítási folyamat közben a vevő közelében kell lennie!

MEGJEGYZÉS !

A kapcsoló üzemmódot csak a SOMLinken keresztül lehet aktiválni!

MEGJEGYZÉS !

A következőkben példaként az 1. rádiócsatorna betanítását és törlését ismertetjük. A 2. rádiócsatornánál az ugyanazon folyamatok végrehajtásához a következőket kell tenni:

1. Egyszer röviden nyomja meg a **(B)** gombot.
   → A **(C.1)** LED zölden világít.
2. Engedje el a **(B)** gombot.
   → A **(C.1)** LED kialszik.
3. Most ismét nyomja meg a (B) gombot, ezúttal a kívánt leírásnak megfelelően.
   → A 2. rádiócsatorna aktiválva van.
   → A LED ismertetett reakciói most a **(C.2)** LED-re vonatkoznak.

Impulzus üzemmód

1. Nyomja a **(B)** gombot 5 másodpercnél rövidebb ideig, míg a **(C.1)** LED zölden nem világít.
2. Engedje el a **(B)** gombot.
   → Ha további 30 másodpercen belül nem küld parancsot, a rádióvevő normál üzembe kapcsol.
   → Betanítási üzemmód megszakítása: Ismét nyomja meg a **(B)** gombot, a **(C.1)** LED kialszik.
3. Nyomja a kívánt rádióadó gombot **(E)** addig, míg a **(C.1)** LED gyorsan villog és kialszik.
   → A betanítás befejeződött.

További adók betanításához ismételje meg az 1 - 3 pontokat.

Definiált KI

Ez a parancs csak kikapcsolja a betanított készüléket.

1. Nyomja a **(B)** gombot 5 - 10 mp közötti ideig, míg a **(C.1)** LED zölden nem villog.
2. Engedje el a **(B)** gombot.
   → Ha 30 másodpercen belül nem küld parancsot, a rádióvevő normál üzembe kapcsol.
   → Betanítási üzemmód megszakítása: Ismét nyomja meg a **(B)** gombot, a **(C.1)** LED kialszik.
3. Nyomja a kívánt rádióadó gombot **(E)** addig, míg a **(C.1)** LED gyorsan villog és kialszik.
   → A betanítás befejeződött.

Definiált BE

Ez a parancs csak bekapcsolja a betanított készüléket.

1. Nyomja a **(B)** gombot 10 - 15 mp közötti ideig, míg a **(C.1)** LED zölden nem villog.
2. Engedje el a **(B)** gombot.
   → Ha 30 másodpercen belül nem küld parancsot, a rádióvevő normál üzembe kapcsol.
   → Betanítási üzemmód megszakítása: Ismét nyomja meg a **(B)** gombot, a **(C.1)** LED kialszik.
3. Nyomja a kívánt rádióadó gombot **(E)** addig, míg a **(C.1)** LED gyorsan villog és kialszik.
   → A betanítás befejeződött.

Betanítás rádióval (HFL)

Funkció

Egy már betanított távirányító a vevőt rádióval betanítási üzemmódba tudja helyezni. Így további távirányítók taníthatók be anélkül, hogy a vevőn lévő **(B)** gombot működtetni kellene. Az ‚A' távirányító gombkiosztása (ami a vevőt aktiválta) a betanítandó (B) távirányítóhoz is használható. Ekkor mindkét távirányítónak a rádióvevő hatótávolságában kell lennie.

MEGJEGYZÉS !

A rádióval történő betanítás csak azonos távirányítók esetén lehetséges!

Folyamat

1. Nyomja 3 - 5 másodpercig a már betanított **A** távirányító **(1+2)** gombját, míg a vevőn lévő **(C.1 és C.2)** LED-ek zölden invertáltan felvillannak.
2. Engedje el az **(1+2)** gombokat.
   → Ha további 30 másodpercen belül nem küld parancsot, a rádióvevő normál üzembe kapcsol.
3. Nyomjon meg egy tetszés szerinti gombot az új **B** távirányítón
   → A vevőn lévő **(C.1 és C.2)** LED-ek gyorsan villognak és kialszanak.
   → A **B** távirányító és **A** távirányító parancsai és gombkiosztása most azonos.

Üzem

Impulzus üzemmód

1. Röviden nyomja meg az adógombot **(E)**.
   → A **(C.1 vagy C.2)** LED a gombnyomás időtartamára narancssárgán világít.
   → A vevő egy impulzust kap, amit a csatlakoztatott készülékre továbbít.

Kikapcsolás

1. Röviden nyomja meg azt az adógombot **(E)**, amit a definiált kikapcsolásra betanított.
   → A LED **(C.1 vagy C.2)** kialszik.
   → A csatlakoztatott készülék kikapcsol.
   → Ha a készülék már ki van kapcsolva, a gomb megnyomásának nincs kihatása.

Bekapcsolás

1. Röviden nyomja meg azt az adógombot **(E)**, amit a definiált bekapcsolásra betanított.
   → A LED **(C.1 vagy C.2)** narancssárgán világít.
   → A csatlakoztatott készülék bekapcsol.
   → Ha a készülék már be van kapcsolva, a gomb megnyomásának nincs kihatása.

Rádióadó gomb törlése a rádiócsatornából

1. Válassza ki a rádiócsatornát a **(B)** gombbal és 15 - 20 másodperc közötti ideig tartsa lenyomva, míg a **(C.1)** LED pirosan felvillan.
2. Engedje el a **(B)** gombot.
   → Törlési üzemmód megszakítása: Nyomja meg a **(B)** gombot, a **(C.1)** LED kialszik.
   → Ha 30 másodpercen belül nem küld parancsot, a rádióvevő normál üzembe kapcsol.
3. Nyomja meg az adónak azt a gombját, amelynek parancsát a rádióvevőből törölni szeretné.
   → A **(C.1)** LED gyorsan villog – a törlés befejeződött.
   → A rádióvevő normál üzembe kapcsol - a törlés befejeződött.

Az adó törlése a rádióvevőből

1. Nyomja a **(B)** gombot 20 - 25 mp közötti ideig, míg a **(C.1)** LED pirosan nem villog.
2. Engedje el a **(B)** gombot.
   → Törlési üzemmód megszakítása: Nyomja meg a **(B)** gombot, a **(C.1)** LED kialszik.
   → Ha 30 másodpercen belül nem küld parancsot, a rádióvevő normál üzembe kapcsol.
3. Nyomja meg annak az adónak egy tetszés szerinti gombját, amit a vevő memóriájából törölni kell.
   → A rádióvevő törli az adót, a **(C.1)** LED gyorsan villog.
   → A rádióvevő normál üzembe kapcsol - a törlés befejeződött.

Rádiócsatorna törlése

MEGJEGYZÉS !

Ez a művelet nem szakítható meg!

1. A (B) gombbal válassza ki a törlendő rádiócsatornát, és nyomja a (B) gombot 25 – 30 másodpercig, míg a kiválasztott csatorna (C.1 vagy C.2) LED-je pirosan nem világít.
2. Engedje el a **(B)** gombot.
   → A csatorna a rádióvevőből törlésre kerül.
   → A vevő normál üzembe kapcsol - a törlés befejeződött.

A rádióvevő memóriájának törlése

MEGJEGYZÉS !

Ez a művelet nem szakítható meg!

Ha egy adó elveszik, akkor biztonsági okból a rádióvevőt törölni kell! Ezt követően az összes adót újra be kell tanítani.

1. Nyomja 30 másodpercnél hosszabb ideig a **(B)** gombot, míg a **(C.1 és C.2)** LED-ek egyidejűleg pirosan nem villognak.
2. Engedje el a **(B)** gombot.
   → A rádióvevő törli a memóriát.
   → A rádióvevő normál üzembe kapcsol - a törlés befejeződött.

Állapotlekérdezés

A vevő a relé pillanatnyi állapotát vissza tudja jelezni az adónak. Az adó LED-je ekkor a következőképpen jelzi vissza az állapotot:

MEGJEGYZÉS !

Az állapotlekérdezés csak olyan adóval lehetséges, amely szintén támogatja ezt a funkciót!

Az adó LED-je zölden világít	relé nyitva
Az adó LED-je pirosan villog	relé zárva

Hibaelhárítás

A **(C.1 és C.2)** LED-ek pirosan villognak:
Megpróbált 40-nél ill. 450-nél több tárolóhelyet betanítani a rádióvevőben.
(A Memo tartozék alkatrész a tárolókapacitást 40-ről 450 parancsra bővíti. A vevőn tárolt minden adóparancs a Memo csatlakoztatásakor arra átvitelre kerül, és azután törlődik a vevő belső memóriájából. A Memo-ról a belső memóriába való visszavitel nem lehetséges!)
LED **(C.1 vagy C.2)** világít:
Betanítási üzemmód, a rádióvevő a távirányító rádióparancsára vár.

Egyszerűsített megfelelőségi nyilatkozat

A SOMMER Antriebs- und Funktechnik GmbH ezennel kijelenti, hogy a SOMcom2 rádióberendezés típus a 2014/53/EU irányelvnek megfelel. Az EU Megfelelőségi nyilatkozat teljes szövege az alábbi internet cím alatt található:

www.som4.me/mrl

Ártalmatlanítás

Tartsa be az adott országban érvényes előírásokat.

RU SOMcom2
Арт. № S10696

Технические характеристики

Радиочастота	868,95 МГц
Радиоканалы	2
Диапазон номинального напряжения	перем. / пост. ток 12 – 24 В ±20%
Диапазон температур	от -20 °С до +70 °С
Макс. потребляемый ток при	80 мА, пост. ток 12 В
Макс. потребляемый ток при	175 мА, перем.ток 24 В
Выход беспотенциального релейного контакта	
Разрывная мощность (омическая нагрузка)	1,0 А, перем./пост. ток 30 В
Область применения	сухие, закрытые со всех сторон помещения
Ячейки памяти	
Стандарт	40 радиокоманд
с блоком Memo **(D)***	450 радиокоманд
Размеры	109 x 40 x 32 мм
Масса	прибл. 55 г
Режим программирования	вручную посредством кнопки программирования или по радиосигналу передатчика.
Режимы работы	
Стандарт	Импульсный режим Определяет команду ВКЛ. Определяет команду ВЫКЛ.
Настройка через систему SOMLink	режим переключения

* Принадлежности не входят в комплект поставки!

УКАЗАНИЕ!

Приемник совместим с системой SOMlink!

Указания по безопасности

- Категорически запрещается открывать устройство – в противном случае претензии по гарантии не принимаются.
- Неисправные устройства можно чинить только специалисту, авторизованному производителем.
- Для обеспечения безопасной эксплуатации следует соблюдать все действующие предписания по технике безопасности для данного прибора по месту его эксплуатации! Консультацию по этому вопросу можно получить в предприятиях энергосбыта, Объединении немецких электротехников (VDE) и в отраслевых ассоциациях.
- Приемник радиосигналов должен находиться в свободном доступе в любое время.

Использование по назначению

- Дистанционное управление установками, которым сопутствует риск несчастного случая, разрешается производить только при условии прямой видимости!
- Дистанционное управление устройствами и установками с повышенным риском несчастных случаев (например, крановое оборудование) запрещается!
- Дистанционное управление разрешено использовать только для устройств и установок, в которых исключена опасность для людей, животных и предметов в случае радиопомех в ручном пульте-передатчике или приемнике радиосигналов, либо такая опасность компенсируется другими предохранительными устройствами.
- Пользователю не гарантируется какая-либо защита от помех вследствие действия других средств связи или оконечных устройств (например, радиоустановок, которые в надлежащем порядке эксплуатируются в том же диапазоне частот).
- Максимальная длина кабеля при любых подключениях 3 м.
- В случае перебоев сетевого питания (например, отключение электропитание) приемник радиосигналов переключает все выходы на „ВЫКЛ." Управляемое от него сигнальное устройство следует после прерывания сетевого питания включить снова либо предусмотреть резервный буферный аккумулятор.

Соединения и функциональные элементы

A	беспотенциальные релейные контакты, допустимое сечение кабеля макс. 1,5 мм² Электропитание A.1 Перем. / пост. ток 12 – 24 вольт A.2 Масса Релейный контакт R1 / канал 1 A.3 A.4 Релейный контакт R2 / канал 2 A.5 A.6
B	Кнопка: Переводит приемник радиосигналов в режимы программирования, удаления или нормальный режим.
C	Светодиоды: показывают, какой канал был выбран C.1 Релейный контакт R1 / канал 1 C.2 Релейный контакт R2 / канал 2
E	Кнопка ручного пульта-передатчика: передает команду на приемник радиосигналов.

Возможные состояния светодиодов на приемнике (C.1 & C.2)

	Горение
	Проблески
	Мигание
	Проблески в обратной последовательности (HFL – высокочастотное программирование)

Значение цветов светодиодов

- Оранжевый = реле включено
- Зеленый = режим программирования
- Красный = режим удаления

Программирование передатчика

УКАЗАНИЕ!

Передатчик, который нужно запрограммировать, во время процесса программирования должен находиться рядом с приемником!

УКАЗАНИЕ!

Режим переключения следует активировать только с помощью системы SOMLink!

УКАЗАНИЕ!

Далее в качестве примера описывается программирование и удаление для радиоканала 1. Чтобы выполнить аналогичные процессы для радиоканала 2, действуйте следующим образом:

1. Нажать кнопку **(B)** один раз в течение короткого времени
   → Светодиод **(C.1)** горит зеленым цветом.
2. Отпустить кнопку **(B)**.
   → Светодиод **(C.1)** гаснет.
3. Теперь нажмите повторно кнопку (B), в этот раз согласно нужному описанию.
   → Радиоканал 2 активирован.
   → Описание реакций светодиода теперь действует для светодиода **(C.2)**.

Импульсный режим

1. Нажмите кнопку **(B)** менее, чем на 5 секунд, пока светодиод **(C.1)** не загорится зеленым цветом.
2. Отпустить кнопку **(B)**.
   → Если в течение следующих 30 секунд команда не отправлена, приемник радиосигналов переключается в обычный режим.
   → Прерывание режима программирования: Снова нажать кнопку **(B)**, светодиод **(C.1)** гаснет.
3. Нажимайте нужную кнопку **(E)** передатчика до тех пор, пока светодиод **(C.1)** не начнет быстро мигать и не погаснет.
   → Программирование завершено.

Для программирования других передатчиков повторить пункты 1 – 3.

Задано ВЫКЛ.

Эта команды только выключает запрограммированное устройство.

1. Нажмите кнопку **(B)** на время от 5 до 10 секунд, пока на светодиоде **(C.1)** не начнутся зеленые проблески.
2. Отпустить кнопку **(B)**.
   → Если в течение 30 секунд команда не отправлена, приемник радиосигналов переключается в обычный режим.
   → Прерывание режима программирования: Снова нажать кнопку **(B)**, светодиод **(C.1)** гаснет.
3. Нажимайте нужную кнопку **(E)** передатчика до тех пор, пока светодиод **(C.1)** не начнет быстро мигать и не погаснет.
   → Программирование завершено.

Задано ВКЛ.

Эта команды только включает запрограммированное устройство.

1. Нажмите кнопку **(B)** на время от 10 до 15 секунд, пока светодиод **(C.1)** не замигает зеленым цветом.
2. Отпустить кнопку **(B)**.
   → Если в течение 30 секунд команда не отправлена, приемник радиосигналов переключается в обычный режим.
   → Прерывание режима программирования: Снова нажать кнопку **(B)**, светодиод **(C.1)** гаснет.
3. Нажимайте нужную кнопку **(E)** передатчика до тех пор, пока светодиод **(C.1)** не начнет быстро мигать и не погаснет.
   → Программирование завершено.

Программирование по радио (HFL – высокочастотное программирование)

ФУНКЦИЯ

Уже запрограммированный ручной пульт-передатчик может перевести приемник по радио в режим программирования. Так можно запрограммировать остальные ручные пульты-передатчики без нажатия кнопки **(B)** на приемнике. Функции кнопок, назначенные для пульта-передатчика A (который активировал приемник), используется и для ручного пульта-передатчика (B), который должен быть запрограммирован. Оба ручных пульта-передатчика должны при этом находиться в радиусе действия приемника радиосигналов.

УКАЗАНИЕ!

Программирование по радио возможно только при идентичных ручных пультах-передатчиках!

Порядок действий

1. Нажать кнопки **(1+2)** уже запрограммированного ручного пульта-передатчика **A** на 3 – 5 секунд, пока на приемнике на начнутся проблески светодиодов **(C.1 и C.2)** в обратной последовательности.
2. Отпустить кнопки **(1+2)**.
   → Если в течение следующих 30 секунд команда не отправлена, приемник радиосигналов переключается в обычный режим.
3. Нажать любую кнопку на новом ручном пульте-передатчике **B**.
   → Светодиоды **(C.1 и C.2)** на приемнике быстро мигают и гаснут.
   → Команды и функции кнопок ручного пульта-передатчика **B** и ручного пульта-передатчика **A** теперь идентичны.

Режим работы

Импульсный режим

1. Нажать кнопку передатчика **(E)** в течение короткого времени.
   → Светодиод **(C.1 или C.2)** во время нажатия кнопки горит оранжевым цветом.
   → Приемник получает импульс и передает его на подключенное устройство.

Выключение

1. Нажать в течение короткого времени кнопку передатчика **(E)**, которая была запрограммирована для определенного процесса выключения.
   → Светодиод **(C.1 или C.2)** гаснет.
   → Подключенное устройство выключается.
   → Если устройство уже выключено, то нажатие клавиши не оказывает на него воздействия.

Включение

1. Нажать в течение короткого времени кнопку передатчика **(E)**, которая была запрограммирована для определенного процесса включения.
   → Светодиод **(C.1 или C.2)** горит оранжевым цветом.
   → Подключенное устройство включается.
   → Если устройство уже включено, то нажатие клавиши не оказывает на него воздействия.

Удаление кнопки передатчика из радиоканала

1. Выбрать радиоканал кнопкой **(B)** и нажать на время от 15 до 20 секунд, пока на светодиоде **(C.1)** не начнутся красные проблески.
2. Отпустить кнопку **(B)**.
   → Прервать режим удаления: Нажать кнопку **(B)**, светодиод **(C.1)** гаснет.
   → Если в течение 30 секунд команда не отправлена, приемник радиосигналов переключается в обычный режим.
3. Нажать кнопку передатчика, команда которой должна быть удалена из приемника радиосигналов.
   → Быстро мигает светодиод **(C.1)** – удаление завершено.
   → Приемник радиосигналов переключается в обычный режим – удаление завершено.

Удаление передатчика из памяти приемника радиосигналов

1. Нажмите кнопку **(B)** на время от 20 до 25 секунд, пока светодиод **(C.1)** не замигает красным цветом.
2. Отпустить кнопку **(B)**.
   → Прервать режим удаления: Нажать кнопку **(B)**, светодиод **(C.1)** гаснет.
   → Если в течение 30 секунд команда не отправлена, приемник радиосигналов переключается в обычный режим.
3. Нажать любую кнопку передатчика, который должен быть удален из памяти приемника.
   → Приемник радиосигналов удаляет передатчик, светодиод **(C.1)** мигает быстро.
   → Приемник радиосигналов переключается в обычный режим – удаление завершено.

Удалить радиоканал

УКАЗАНИЕ!

Это действие нельзя прерывать!

1. Выбрать радиоканал для удаления кнопкой (B) и удерживать нажатой кнопку (B) 25 - 30, пока светодиод выбранного канала (C.1 или C.2) не загорится красным цветом.
2. Отпустить кнопку **(B)**.
   → Канал удаляется из памяти приемника радиосигналов.
   → Приемник переключается в обычный режим – удаление завершено.

Очистка памяти приемника радиосигналов

УКАЗАНИЕ!

Это действие нельзя прерывать!

Если передатчик утерян, по соображениям безопасности следует удалить из памяти приемника радиосигналов все каналы! Затем произвести заново программирование всех передатчиков.

1. Нажмите кнопку **(B)** более, чем на 30 секунд, пока светодиоды **(C.1 и C.2)** одновременно не замигают красным цветом.
2. Отпустить кнопку **(B)**.
   → Приемник радиосигналов очищает память.
   → Приемник радиосигналов переключается в обычный режим – удаление завершено.

Запрос статуса

Приемник может передать ответный сигнал о статусе реле на передатчик. Светодиод передатчика подает сигнал о статусе следующим образом:

УКАЗАНИЕ!

Запрос статуса возможен только с передатчика, который поддерживает такую функцию!

Светодиод передатчика горит зеленым цветом	Реле открыто
Светодиод передатчика мигает красным цветом	Реле закрыто

Устранение неполадок

Светодиоды **(C.1 и C.2)** мигают красным цветом:
Попытка запрограммировать более 40 или более 450 ячеек памяти приемника радиосигналов. (Система Memo увеличивает емкость памяти с 40 до 450 команд. Все команды передатчика, сохраненные на приемнике, при подключении системы Memo передаются на нее, а затем удаляются из внутренней памяти приемника. Обратная передача с системы Memo во внутреннюю память невозможна!)
Горят светодиоды **(C.1 или C.2)**:
режим программирования; приемник радиосигналов ожидает радиокоманды ручного пульта-передатчика.

Упрощенная декларация соответствия

Настоящим фирма SOMMER Antriebs- und Funktechnik GmbH заявляет, что тип радиоприемного устройства SOMcom2 соответствует положениям Директивы 2014/53/ЕС. Полный текст Декларации соответствия ЕС находится на Интернет-сайте

www.sommer.eu/mrl

Утилизация

Соблюдайте предписания, действующие в соответствующей стране.

EL SOMcom2
Αριθ. προϊόντος S10696

Τεχνικά χαρακτηριστικά

Ραδιοσυχνότητα	868,95 MHz
Κανάλια ραδιοσυχνότητας	2
Εύρος ονομαστικής τάσης	AC/DC 12 – 24 Volt ±20%
Εύρος θερμοκρασίας	–20 °C έως +70 °C
Μέγ. κατανάλωση ρεύματος στα	80 mA, DC 12 V
Μέγ. κατανάλωση ρεύματος στα	175 mA, AC 24 V
Έξοδος επαφής ρελέ ελεύθερου δυναμικού	
Ισχύς ενεργοποίησης (ωμικό φορτίο)	1,0 A, AC/DC 30 V
Χώρος χρήσης	χώροι προστατευόμενοι από την υγρασία, κλειστοί από όλες τις πλευρές
Θέσεις μνήμης	
Τυπική	40 Ασύρματες εντολές
Με μνήμη **(D)***	450 Ασύρματες εντολές
Διαστάσεις	109 x 40 x 32 mm
Βάρος	περίπου 55 γρ.
Λειτουργία ρύθμισης	χειροκίνητα μέσω του πλήκτρου εκμάθησης ή ασύρματα.
Τρόποι λειτουργίας	
Τυπική	Λειτουργία με συνεχές πάτημα πλήκτρου Ορισμός ΕΝΕΡΓΟΠΟΙΗΣΗΣ Ορισμός ΑΠΕΝΕΡΓΟΠΟΙΗΣΗΣ
Δυνατότητα ρύθμισης μέσω SOMLink	Λειτουργία με ένα πάτημα πλήκτρου

* Τα εξαρτήματα δεν συμπεριλαμβάνονται στον παραδοτέο εξοπλισμό!

ΥΠΟΔΕΙΞΗ!

Ο δέκτης είναι συμβατός με το SOMlink!

Υποδείξεις ασφαλείας

- Το άνοιγμα της συσκευής απαγορεύεται αυστηρά και συνεπάγεται ακύρωση της εγγύησης.
- Οι ελαττωματικές συσκευές πρέπει να επισκευάζονται μόνο από τεχνικό εξουσιοδοτημένο από τον κατασκευαστή.
- Για λόγους ασφαλούς λειτουργίας, θα πρέπει να τηρούνται οι κατά τόπους ισχύοντες κανονισμοί ασφαλείας για το συγκεκριμένο σύστημα! Σχετικές πληροφορίες παρέχονται από τις ηλεκτροπαραγωγικές μονάδες, τον VDE (Σύνδεσμος Γερμανών Ηλεκτροτεχνιτών) και τις επαγγελματικές ενώσεις.
- Ο ραδιοδέκτης πρέπει να βρίσκεται πάντα σε σημείο με άμεση πρόσβαση.

Ενδεδειγμένη χρήση

- Ο τηλεχειρισμός μηχανισμών που ενέχουν κίνδυνο ατυχήματος, επιτρέπεται να γίνεται μόνο εφόσον υπάρχει άμεση οπτική επαφή με το μηχανισμό!
- Ο τηλεχειρισμός συσκευών και μηχανισμών που ενέχουν μεγάλο κίνδυνο ατυχήματος (π.χ.: γερανών) απαγορεύεται!
- Ο τηλεχειρισμός επιτρέπεται μόνο για συσκευές και για μηχανισμούς, στους οποίους μία ενδεχόμενη βλάβη λειτουργίας στον πομπό ή στο ραδιοδέκτη δε συνιστά κίνδυνο για πρόσωπα, ζώα ή αντικείμενα, ή στους οποίους ο κίνδυνος αυτός αποτρέπεται λόγω της χρήσης άλλων διατάξεων ασφαλείας.
- Ο χειριστής δεν προστατεύεται από τυχόν παρεμβολές που προκαλούνται από άλλα τηλεπικοινωνιακά συστήματα και τερματικά (π.χ. από ασύρματες εγκαταστάσεις που λειτουργούν κανονικά, στην ίδια περιοχή συχνοτήτων).
- Μέγιστο μήκος καλωδίου σε όλες τις συνδέσεις 3 m.
- Μετά από μία διακοπή στο δίκτυο (π.χ. διακοπή ρεύματος), ο ραδιοδέκτης θέτει όλες τις εξόδους στο OFF (άνευ σήματος). Μετά από μία διακοπή στο δίκτυο, ενεργοποιήστε τον κατευθυνόμενο μηχανισμό συναγερμού εκ νέου ή ασφαλίστε τον μέσω ενός ρυθμιστικού συσσωρευτή.

Συνδέσεις και στοιχεία λειτουργίας

A	Επαφές ρελέ ελεύθερου δυναμικού, επιτρεπόμενη διατομή καλωδίου μέγ. 1,5 mm² Παροχή τάσης A.1 AC/DC 12 – 24 Volt A.2 Γείωση Επαφή ρελέ R1 / Κανάλι 1 A.3 A.4 Επαφή ρελέ R2 / Κανάλι 2 A.5 A.6
B	Πλήκτρο: Μετάγει το ραδιοδέκτη στη λειτουργία ρύθμισης, στη λειτουργία διαγραφής ή στην κανονική λειτουργία.
C	LED: Δείχνουν ποιο κανάλι έχει επιλεχθεί. C.1 Επαφή ρελέ R1 / Κανάλι 1 C.2 Επαφή ρελέ R2 / Κανάλι 2
E	Πλήκτρο πομπού χειρός: Μεταδίδει μια εντολή στον ραδιοδέκτη.

Δυνατές καταστάσεις λυχνιών LED στο δέκτη (C.1 & C.2)

	Ανάβει σταθερά
	Ανάβει μία φορά
	Αναβοσβήνει
	Αναβοσβήνει εναλλάξ (HFL)

Επεξήγηση χρωμάτων λυχνιών LED

- Πορτοκαλί = το ρελέ είναι ενεργοποιημένο
- Πράσινο = λειτουργία ρύθμισης
- Κόκκινο = λειτουργία διαγραφής

Ρύθμιση του πομπού

ΥΠΟΔΕΙΞΗ!

Ο πομπός που πρόκειται να ρυθμιστεί πρέπει κατά τη διάρκεια της διαδικασίας ρύθμισης να βρίσκεται κοντά στο δέκτη!

ΥΠΟΔΕΙΞΗ!

Η λειτουργία με ένα πάτημα πλήκτρου ενεργοποιείται μόνο μέσω του SOMLink!

ΥΠΟΔΕΙΞΗ!

Παρακάτω περιγράφεται ενδεικτικά η διαδικασία ρύθμισης και διαγραφής για το κανάλι ραδιοσυχνότητας 1. Για να εκτελέσετε τις ίδιες διαδικασίες για το κανάλι ραδιοσυχνότητας 2 ακολουθήστε τα παρακάτω βήματα:

1. Πατήστε σύντομα το πλήκτρο **(B)** μία φορά
   → Η λυχνία LED **(C.1)** ανάβει με πράσινο χρώμα.
2. Αφήστε το πλήκτρο **(B)**.
   → Η λυχνία LED **(C.1)** σβήνει.
3. Τώρα πατήστε ξανά το πλήκτρο (B), αυτήν τη φορά σύμφωνα με την επιθυμητή περιγραφή.
   → Το κανάλι ραδιοσυχνότητας 2 ενεργοποιείται.
   → Η περιγραφόμενη συμπεριφορά της λυχνίας LED ισχύει μόνο για τη λυχνία LED **(C.2)**.

Λειτουργία με συνεχές πάτημα πλήκτρου

1. Πατήστε το πλήκτρο **(B)** για λιγότερο από 5 δευτερόλεπτα, μέχρι η λυχνία LED **(C.1)** να ανάψει με πράσινο χρώμα.
2. Αφήστε το πλήκτρο **(B)**.
   → Αν δεν αποσταλεί καμία εντολή εντός των επόμενων 30 δευτερολέπτων, ο ραδιοδέκτης αλλάζει στην κανονική λειτουργία.
   → Διακοπή της λειτουργίας ρύθμισης: Πατήστε ξανά το πλήκτρο **(B)**, η λυχνία LED **(C.1)** σβήνει.
3. Πατήστε το επιθυμητό πλήκτρο πομπού **(E)** μέχρι η λυχνία LED **(C.1)** να αρχίσει να αναβοσβήνει γρήγορα και να σβήσει.
   → Η διαδικασία ρύθμισης ολοκληρώθηκε.

Για να ρυθμίσετε περισσότερους ραδιοδέκτες, επαναλάβετε τα βήματα 1-3.

Ορισμός ΑΠΕΝΕΡΓΟΠΟΙΗΣΗΣ

Αυτή η εντολή απενεργοποιεί μόνο τη ρυθμισμένη συσκευή.

1. Πατήστε το πλήκτρο **(B)** για 5 έως 10 δευτερόλεπτα, μέχρι η λυχνία LED **(C.1)** να ανάψει μία φορά με πράσινο χρώμα.
2. Αφήστε το πλήκτρο **(B)**.
   → Αν δεν αποσταλεί καμία εντολή εντός 30 δευτερολέπτων, ο ραδιοδέκτης αλλάζει στην κανονική λειτουργία.
   → Διακοπή της λειτουργίας ρύθμισης: Πατήστε ξανά το πλήκτρο **(B)**, η λυχνία LED **(C.1)** σβήνει.
3. Πατήστε το επιθυμητό πλήκτρο πομπού **(E)** μέχρι η λυχνία LED **(C.1)** να αρχίσει να αναβοσβήνει γρήγορα και να σβήσει.
   → Η διαδικασία ρύθμισης ολοκληρώθηκε.

Ορισμός ΕΝΕΡΓΟΠΟΙΗΣΗΣ

Αυτή η εντολή ενεργοποιεί μόνο τη ρυθμισμένη συσκευή.

1. Πατήστε το πλήκτρο **(B)** για 10 έως 15 δευτερόλεπτα, μέχρι η λυχνία LED **(C.1)** να αρχίσει να αναβοσβήνει με πράσινο χρώμα.
2. Αφήστε το πλήκτρο **(B)**.
   → Αν δεν αποσταλεί καμία εντολή εντός 30 δευτερολέπτων, ο ραδιοδέκτης αλλάζει στην κανονική λειτουργία.
   → Διακοπή της λειτουργίας ρύθμισης: Πατήστε ξανά το πλήκτρο **(B)**, η λυχνία LED **(C.1)** σβήνει.
3. Πατήστε το επιθυμητό πλήκτρο πομπού **(E)** μέχρι η λυχνία LED **(C.1)** να αρχίσει να αναβοσβήνει γρήγορα και να σβήσει.
   → Η διαδικασία ρύθμισης ολοκληρώθηκε.

Ασύρματη ρύθμιση (HFL)

Λειτουργία

Ο δέκτης μπορεί να μεταβεί στη λειτουργία ρύθμισης μέσω ενός ήδη ρυθμισμένου πομπού χειρός. Με τον τρόπο αυτόν είναι δυνατή η ρύθμιση περισσότερων πομπών χειρός χωρίς να πατηθεί ξανά το πλήκτρο **(B)** του δέκτη. Η αντιστοιχία πλήκτρων του πομπού χειρός A (ο οποίος ενεργοποίησε το δέκτη) θα χρησιμοποιηθεί και για τον πομπό χειρός προς ρύθμιση (B). Σε αυτήν την περίπτωση πρέπει και οι δύο πομποί χειρός να βρίσκονται εντός της εμβέλειας του ραδιοδέκτη.

ΥΠΟΔΕΙΞΗ!

Η ασύρματη ρύθμιση είναι δυνατή μόνο για ίδιους πομπούς χειρός!

Διαδικασία

1. Πατήστε τα πλήκτρα **(1+2)** του ρυθμισμένου πομπού χειρός **A** για 3 - 5 δευτερόλεπτα, μέχρι να αρχίσουν να αναβοσβήνουν εναλλάξ με πράσινο χρώμα οι λυχνίες LED **(C.1 και C.2)** του δέκτη.
2. Αφήστε τα πλήκτρα **(1+ 2)**.
   → Αν δεν αποσταλεί καμία εντολή εντός των επόμενων 30 δευτερολέπτων, ο ραδιοδέκτης αλλάζει στην κανονική λειτουργία.
3. Πατήστε όποιο πλήκτρο θέλετε στο νέο πομπό χειρός **B**.
   → Οι λυχνίες LED **(C.1 και C.2)** του δέκτη αναβοσβήνουν γρήγορα και σβήνουν.
   → Οι εντολές και η αντιστοίχιση πλήκτρων του πομπού χειρός **B** και του πομπού χειρός **A** είναι τώρα ταυτόσημες.

Χειρισμός

Λειτουργία με συνεχές πάτημα πλήκτρου

1. Πατήστε σύντομα το πλήκτρο πομπού **(B)**.
   → Η λυχνία LED **(C.1 ή C.2)** ανάβει με πορτοκαλί χρώμα όσο το πλήκτρο είναι πατημένο.
   → Ο δέκτης λαμβάνει έναν παλμό και τον μεταδίδει στη συνδεδεμένη συσκευή.

Απενεργοποίηση

1. Πατήστε σύντομα το πλήκτρο πομπού **(E)** που ρυθμίστηκε για τον ορισμό απενεργοποίησης.
   → Η λυχνία LED **(C.1 ή C.2)** σβήνει.
   → Η συνδεδεμένη συσκευή απενεργοποιείται.
   → Αν η συσκευή είναι ήδη απενεργοποιημένη, δεν εκτελείται καμία ενέργεια μετά το πάτημα του πλήκτρου.

Ενεργοποίηση

1. Πατήστε σύντομα το πλήκτρο πομπού **(E)** που ρυθμίστηκε για τον ορισμό ενεργοποίησης.
   → Η λυχνία LED **(C.1 ή C.2)** ανάβει με πορτοκαλί χρώμα.
   → Η συνδεδεμένη συσκευή ενεργοποιείται.
   → Αν η συσκευή είναι ήδη ενεργοποιημένη, δεν εκτελείται καμία ενέργεια μετά το πάτημα του πλήκτρου.

Διαγραφή ενός πλήκτρου πομπού από το κανάλι ραδιοσυχνότητας

1. Επιλέξτε το κανάλι ραδιοσυχνότητας με το πλήκτρο **(B)** και κρατήστε το πατημένο από 15 έως 20 δευτερόλεπτα μέχρι η λυχνία LED **(C.1)** να ανάψει μία φορά με κόκκινο χρώμα.
2. Αφήστε το πλήκτρο **(B)**.
   → Διακοπή της λειτουργίας διαγραφής: Πατήστε το πλήκτρο **(B)**, η λυχνία LED **(C.1)** σβήνει.
   → Αν δεν αποσταλεί καμία εντολή εντός 30 δευτερολέπτων, ο ραδιοδέκτης αλλάζει στην κανονική λειτουργία.
3. Πατήστε το πλήκτρο στον πομπό, του οποίου η εντολή πρέπει να διαγραφεί στον ραδιοδέκτη.
   → Η λυχνία LED **(C.1)** αναβοσβήνει γρήγορα – η διαγραφή ολοκληρώθηκε.
   → Ο ραδιοδέκτης αλλάζει στην κανονική λειτουργία – η διαγραφή ολοκληρώθηκε.

Διαγραφή πομπού από τον ραδιοδέκτη

1. Πατήστε το πλήκτρο **(B)** για 20 έως 25 δευτερόλεπτα, μέχρι η λυχνία LED **(C.1)** να αρχίσει να αναβοσβήνει με κόκκινο χρώμα.
2. Αφήστε το πλήκτρο **(B)**.
   → Διακοπή της λειτουργίας διαγραφής: Πατήστε το πλήκτρο **(B)**, η λυχνία LED **(C.1)** σβήνει.
   → Αν δεν αποσταλεί καμία εντολή εντός 30 δευτερολέπτων, ο ραδιοδέκτης αλλάζει στην κανονική λειτουργία
3. Πατήστε ένα από τα πλήκτρα του πομπού που θέλετε να διαγραφεί από τη μνήμη του ραδιοδέκτη.
   → Ο ραδιοδέκτης διαγράφει τον πομπό, η λυχνία LED **(C.1)** αναβοσβήνει γρήγορη.
   → Ο ραδιοδέκτης αλλάζει στην κανονική λειτουργία – η διαγραφή ολοκληρώθηκε.

Διαγραφή καναλιού ραδιοσυχνότητας

ΥΠΟΔΕΙΞΗ!

Αυτή η ενέργεια δεν μπορεί να διακοπεί!

1. Επιλέξτε το κανάλι ραδιοσυχνότητας προς διαγραφή με το πλήκτρο (B) και πατήστε το πλήκτρο (B) 25 - 30 δευτερόλεπτα, έως ότου η λυχνία LED για το επιλεγμένο κανάλι (C.1 ή C.2) ανάψει με κόκκινο χρώμα.
2. Αφήστε το πλήκτρο **(B)**.
   → Το κανάλι διαγράφεται από το ραδιοδέκτη
   → Ο δέκτης αλλάζει στην κανονική λειτουργία – η διαγραφή ολοκληρώθηκε.

Διαγραφή της μνήμης του ραδιοδέκτη

ΥΠΟΔΕΙΞΗ!

Αυτή η ενέργεια δεν μπορεί να διακοπεί!

Σε περίπτωση απώλειας κάποιου πομπού, για λόγους ασφαλείας θα πρέπει να διαγραφεί η μνήμη του ραδιοδέκτη! Στη συνέχεια επαναλάβετε τη ρύθμιση όλων των πομπών.

1. Πατήστε το πλήκτρο **(B)** για πάνω από 30 δευτερόλεπτα, μέχρι οι λυχνίες LED **(C.1 και C.2)** να αρχίσουν να αναβοσβήνουν ταυτόχρονα με κόκκινο χρώμα
2. Αφήστε το πλήκτρο **(B)**.
   → Ο ραδιοδέκτης διαγράφει τη μνήμη.
   → Ο ραδιοδέκτης αλλάζει στην κανονική λειτουργία – η διαγραφή ολοκληρώθηκε.

Ένδειξη κατάστασης

Ο δέκτης μπορεί να αποστείλει στον πομπό την τρέχουσα κατάσταση του ρελέ. Η λυχνία LED του πομπού μεταδίδει την κατάσταση ως εξής:

ΥΠΟΔΕΙΞΗ!

Η ένδειξη κατάστασης είναι δυνατή μόνο για τους πομπούς που υποστηρίζουν τη συγκεκριμένη λειτουργία!

Η λυχνία LED του πομπού ανάβει με πράσινο χρώμα	Το ρελέ είναι ανοιχτό
Η λυχνία LED του πομπού ανάβει με κόκκινο χρώμα	Το ρελέ είναι κλειστό

Επίλυση προβλημάτων

Οι λυχνίες LED **(C.1 και C.2)** αναβοσβήνουν με κόκκινο χρώμα:
Γίνεται απόπειρα ρύθμισης περισσότερων από 40 ή 450 θέσεων μνήμης στο ραδιοδέκτη.
(Μέσω της πρόσθετης μνήμης μπορεί να αυξηθεί η χωρητικότητα μνήμης από 40 σε 450 εντολές. Όλες οι εντολές πομπού που αποθηκεύονται στο δέκτη μεταφέρονται στη μνήμη μετά την τοποθέτησή της και, στη συνέχεια, διαγράφονται από την εσωτερική μνήμη του δέκτη. Η μεταφορά από τη μνήμη ξανά πίσω στην εσωτερική μνήμη δεν είναι δυνατή!)
Οι λυχνίες LED **(C.1 ή C.2)** ανάβουν:
Λειτουργία ρύθμισης, ο ραδιοδέκτης αναμένει μια εντολή τηλεχειρισμού από έναν πομπό χειρός.

Απλοποιημένη δήλωση συμμόρφωσης

Δια της παρούσης η SOMMER Antriebs- und Funktechnik GmbH δηλώνει ότι ο τύπος ασύρματου συστήματος SOMcom2 ανταποκρίνεται στην Οδηγία 2014/53/ΕΕ. Το πλήρες κείμενο της Δήλωσης

συμμόρφωσης ΕΕ είναι διαθέσιμο στην παρακάτω διεύθυνση: www.sommer.eu/mrl

Απόρριψη

Τηρείτε τους κανονισμούς της χώρας στην οποία βρίσκεστε.

CS SOMcom2
Obj. č. S10696

Technické údaje

Frekvence dálkového ovládání	868,95 MHz
Kanály dálkového ovládání	2
Rozsah jmenovitého napětí	12–24 V AC/DC ± 20 %
Teplotní rozsah	-20 °C až +70 °C
Max. odběr proudu při	80 mA, 12 V DC
Max. odběr proudu při	175 mA, AC 24 V
Výstup beznapěťový reléový kontakt	
Spínací výkon (ohmické zatížení)	1,0 A, 30 V AC/DC
Oblast použití	suché prostory ohraničené ze všech stran
Paměťová místa	
Standard	40 povelů dálkového ovládání
S příslušenstvím Memo **(D)***	450 povelů dálkového ovládání
Rozměry	109 × 40 × 32 mm
Hmotnost	cca 55 g
Programovací režim	manuální prostřednictvím programovacího tlačítka nebo dálkového ovládání.
Provozní režimy	
Standard	Tlačítkový provoz Definované ZAP Definované VYP
Lze nastavit přes SOMLink	Spínací režim

* Příslušenství není obsaženo v rozsahu dodávky!

UPOZORNĚNÍ!

Přijímač je kompatibilní se SOMLink!

Bezpečnostní pokyny

- Otevírání přístroje je přísně zakázáno a vede k zániku nároků na záruční plnění.
- Vadná zařízení nechejte opravovat pouze odborníkem autorizovaným od výrobce.
- Pro bezpečný provoz musí být dodrženy místní bezpečnostní pokyny platné pro toto zařízení! Informace lze získat u dodavatelů energie, Svazu německých elektrotechniků VDE a profesních sdružení.
- Přijímač dálkového ovládání musí být kdykoliv volně přístupný.

Použití v souladu s určením

- Dálkové ovládání zařízení s nebezpečím nehody smí být prováděno jen za přímého vizuálního kontaktu!
- Dálkové ovládání přístrojů a zařízení se zvýšeným rizikem nehody (např. jeřábů) je zakázáno!
- Dálkové ovládání je přípustné pouze pro přístroje a zařízení, u kterých při poruše fungování ručního ovladače nebo přijímače dálkového ovládání nehrozí žádné nebezpečí pro osoby, zvířata nebo předměty nebo je toto riziko pokryto jiným bezpečnostním zařízením.
- Provozovatel není chráněn před rušením způsobeným jinými dálkovými vysokofrekvenčními zařízeními a koncovými zařízeními (např. také vysokofrekvenčními zařízeními, která jsou řádně provozována ve stejném frekvenčním rozsahu).
- Maximální délka kabelu u všech přípojek 3 metry.
- Po přerušení sítě (např. výpadek proudu) přepne přijímač dálkového ovládání všechny výstupy na VYP. Po výpadku sítě znovu zapněte aktivované poplašné zařízení nebo je zajistěte pomocí záložní baterie.

Přípojky a funkční prvky

A	beznapěťové reléové kontakty, přípustný průřez kabelu max. 1,5 mm² Napájení A.1 12–24 V AC/DC A.2 Kostra Reléový kontakt R1 / kanál 1 A.3 A.4 Reléový kontakt R2 / kanál 2 A.5 A.6
B	Tlačítko: Přepne přijímač dálkového ovládání do programovacího režimu, režimu mazání nebo běžného provozu.
C	LED diody: Signalizují, který kanál je zvolený. C.1 Reléový kontakt R1 / kanál 1 C.2 Reléový kontakt R2 / kanál 2
E	Tlačítko ručního ovladače: Vysílá povel přijímači dálkového ovládání.

Možné stavy LED na přijímači (C.1 & C.2)

	svítí
	probleskuje
	bliká
	invertovaně probleskuje (HFL)

Význam barev LED

- Oranžová = sepnuté relé
- Zelená = programovací režim
- Červená = režim mazání

Naprogramování ovladače

UPOZORNĚNÍ!

Ovladač, který potřebujete naprogramovat, se musí během programování nacházet v blízkosti přijímače!

UPOZORNĚNÍ!

Spínací režim lze aktivovat pouze přes SOMLink!

UPOZORNĚNÍ!

V následujícím textu je popsán příklad programování a vymazání pro kanál dálkového ovládání 1. Chcete-li totéž provést pro kanál dálkového ovládání 2, postupujte takto:

1. Jednou krátce stiskněte tlačítko **(B)**.
   → LED **(C.1)** svítí zeleně.
2. Uvolněte tlačítko **(B)**.
   → LED **(C.1)** zhasne.
3. Nyní znovu stiskněte tlačítko (B), tentokrát podle popisu.
   → Kanál dálkového ovládání 2 je aktivovaný.
   → Popsané reakce LED platí jen pro LED **(C.2)**.

Tlačítkový provoz

1. Podržte tlačítko **(B)** stisknuté po dobu kratší než 5 sekund, dokud LED **(C.1)** nezačne svítit zeleně.
2. Uvolněte tlačítko **(B)**.
   → Pokud není během následujících 30 sekund vyslán žádný povel, přepne se přijímač dálkového ovládání do běžného provozu.
   → Přerušení programovacího režimu: Znovu stiskněte tlačítko **(B)**. LED **(C.1)** zhasne.
3. Podržte požadované tlačítko ovladače **(E)** stisknuté tak dlouho, dokud nezačne LED **(C.1)** rychle blikat a nezhasne.
   → - Programování je ukončeno.

Pro naprogramování dalších ovladačů zopakujte výše uvedené body 1–3.

Definované VYPNUTÍ

Tento povel naprogramovaný přístroj pouze vypne.

1. Podržte tlačítko **(B)** stisknuté po dobu 5 až 10 sekund, dokud LED **(C.1)** nezačne zeleně probleskovat.
2. Uvolněte tlačítko **(B)**.
   → Pokud není během 30 sekund vyslán žádný povel, přepne se přijímač dálkového ovládání do běžného provozu.
   → Přerušení programovacího režimu: Znovu stiskněte tlačítko **(B)**. LED **(C.1)** zhasne.
3. Podržte požadované tlačítko ovladače **(E)** stisknuté tak dlouho, dokud nezačne LED **(C.1)** rychle blikat a nezhasne
   → Programování je ukončeno.

Definované ZAPNUTÍ

Tento povel naprogramovaný přístroj pouze zapne.

1. Podržte tlačítko **(B)** stisknuté po dobu 10 až 15 sekund, dokud LED **(C.1)** nezačne zeleně blikat.
2. Uvolněte tlačítko **(B)**.
   → Pokud není během 30 sekund vyslán žádný povel, přepne se přijímač dálkového ovládání do běžného provozu.
   → Přerušení programovacího režimu: Znovu stiskněte tlačítko **(B)**. LED **(C.1)** zhasne.
3. Podržte požadované tlačítko ovladače **(E)** stisknuté tak dlouho, dokud nezačne LED **(C.1)** rychle blikat a nezhasne
   → Programování je ukončeno.

Programování na dálku (HFL)

Funkce

Již naprogramovaný ruční ovladač může uvést přijímač na dálku do programovacího režimu. Takto lze naprogramovat další ruční ovladače, aniž by bylo nutné stisknout tlačítko **(B)** na přijímači. Obsazení tlačítek ručního ovladače A (který aktivoval přijímač), se použije také pro programovaný ruční ovladač (B). Oba ruční ovladače se přitom musí nacházet v dosahu přijímače dálkového ovládání

UPOZORNĚNÍ!

Dálkové naprogramování je možné pouze u identických ručních ovladačů!

Postup

1. Tlačítko **(1+2)** již naprogramovaného ručního ovladače **A** stiskněte na dobu 3–5 sekund, dokud LED **(C.1 a C.2)** na přijímači invertovaně zeleně neprobleskují.
2. Uvolněte tlačítka **(1+2)**.
   → Pokud není během následujících 30 sekund vyslán žádný povel, přepne se přijímač dálkového ovládání do běžného provozu.
3. Stiskněte na novém ručním ovladači **B** libovolné tlačítko.
   → LED **(C.1 a C.2)** na přijímači začnou rychle blikat a zhasnou.
   → Povely a obsazení tlačítek ručního ovladače **B** a ručního ovladače **A** jsou nyní identické.

Provoz

Tlačítkový provoz

1. Stiskněte krátce tlačítko ovladače **(E)**.
   → LED **(C.1 nebo C.2)** svítí po dobu stisknutí tlačítka oranžově.
   → Přijímač obdrží impulz a předá ho dále, připojenému přístroji.

Vypnutí

1. Stiskněte krátce tlačítko ovladače **(E)**, které bylo naprogramováno pro definované vypnutí.
   → LED **(C.1 nebo C.2)** zhasne.
   → Připojený přístroj se vypne.
   → Pokud je přístroj již vypnutý, nemá stisknutí tlačítka žádný vliv.

Zapnutí

1. Stiskněte krátce tlačítko ovladače **(E)**, které bylo naprogramováno pro definované zapnutí.
   → LED **(C.1 nebo C.2)** svítí oranžově.
   → Připojený přístroj se zapne.
   → Pokud je přístroj již zapnutý, nemá stisknutí tlačítka žádný vliv.

Vymazání tlačítka ovladače z kanálu dálkového ovládání

1. Tlačítkem **(B)** zvolte kanál dálkového ovládání a tlačítko podržte stisknuté 15 až 20 sekund, dokud LED **(C.1)** nezačne červeně probleskovat.
2. Uvolněte tlačítko **(B)**.
   → Přerušení režimu mazání: Stiskněte tlačítko **(B)**. LED **(C.1)** zhasne.
   → Pokud není během 30 sekund vyslán žádný povel, přepne se přijímač dálkového ovládání do běžného provozu.
3. Stiskněte na ovladači tlačítko, jehož povel má být přijímači dálkového ovládání vymazán.
   → LED **(C.1)** rychle bliká – mazání je ukončené.
   → Přijímač dálkového ovládání přepne do běžného provozu – mazání je ukončené.

Vymazat ovladač z přijímače dálkového ovládání

1. Tlačítko **(B)** podržte stisknuté 20 až 25 sekund, dokud LED **(C.1)** nezačne blikat červeně.
2. Uvolněte tlačítko **(B)**.
   → Přerušení režimu mazání: Stiskněte tlačítko **(B)**. LED **(C.1)** zhasne.
   → Pokud není během 30 sekund vyslán žádný povel, přepne se přijímač dálkového ovládání do běžného provozu.
3. Stiskněte na ovladači libovolné tlačítko, které má být vymazáno z paměti přijímače.
   → Přijímač dálkového ovládání vymaže ovladač. LED **(C.1)** bliká rychle.
   → Přijímač dálkového ovládání přepne do běžného provozu – mazání je ukončené.

Vymazání kanálu dálkového ovládání

UPOZORNĚNÍ!

Tuto akci nelze zrušit!

1. Tlačítkem **(B)** zvolte kanál dálkového ovládání určený k vymazání a tlačítko **(B)** podržte stisknuté 25–30 sekund, dokud LED zvoleného kanálu **(C.1 nebo C.2)** nezačne svítit červeně.
2. Uvolněte tlačítko **(B)**.
   → Kanál bude z přijímače dálkového ovládání vymazán.
   → Přijímač přepne do běžného provozu – mazání je ukončené.

Vymazání paměti přijímače dálkového ovládání

UPOZORNĚNÍ!

Tuto akci nelze zrušit!

Pokud ovladač ztratíte, je z bezpečnostních důvodů nutné přijímač dálkového ovládání vymazat! Poté znovu naprogramujte všechny ovladače.

1. Tlačítko **(B)** podržte stisknuté po dobu delší než 30 sekund, dokud LED **(C.1 a C.2)** nezačnou současně blikat červeně.
2. Uvolněte tlačítko **(B)**.
   → Přijímač dálkového ovládání vymaže paměť.
   → Přijímač dálkového ovládání přepne do běžného provozu – mazání je ukončené.

Dotaz na stav

Přijímač může aktuální stav relé nahlásit zpět ovladači. LED ovladače pak stav zobrazí následovně:

UPOZORNĚNÍ!

Dotaz na stav lze provést pouze s ovladačem, který tuto funkci podporuje!

LED ovladače svítí zeleně	Otevřené relé
LED ovladače bliká červeně	Zavřené relé

Pomoc při poruše

LED **(C.1 a C.2)** blikají červeně:
Pokoušíte se naprogramovat více než 40, resp. více než 450 paměťových míst na přijímači dálkového ovládání. (Připojením příslušenství Memo lze rozšířit kapacitu paměti ze 40 na 450 povelů. Všechny povely ovladače uložené v přijímači se při připojení příslušenství Memo přenesou do Memo a poté se vymažou z interní paměti přijímače. Zpětný přenos z Memo do interní paměti není možný!)
LED **(C.1 nebo C.2)** svítí:
Režim programování, přijímač dálkového ovládání čeká na povel dálkového ovládání ručního ovladače.

Zjednodušené prohlášení o shodě

Společnost SOMMER Antriebs- und Funktechnik GmbH tímto prohlašuje, že typ rádiového zařízení SOMcom2 odpovídá směrnici 2014/53/EU. Úplný text ES prohlášení o shodě je k dispozici na následující internetové adrese:

www.som4.me/mrl

Likvidace

Dodržujte příslušné národní předpisy.